CONGA
ROCKSTAR

CONGA ROCKSTAR 3000 MATTRESS

Ручний пилосос з ультрафіолетовою лампою та моторизованою щіткою /
Ручной пылесос с ультрафиолетовой лампой и моторизованной щеткой /
Handheld vacuum cleaner with ultraviolet lamp and motorized brush

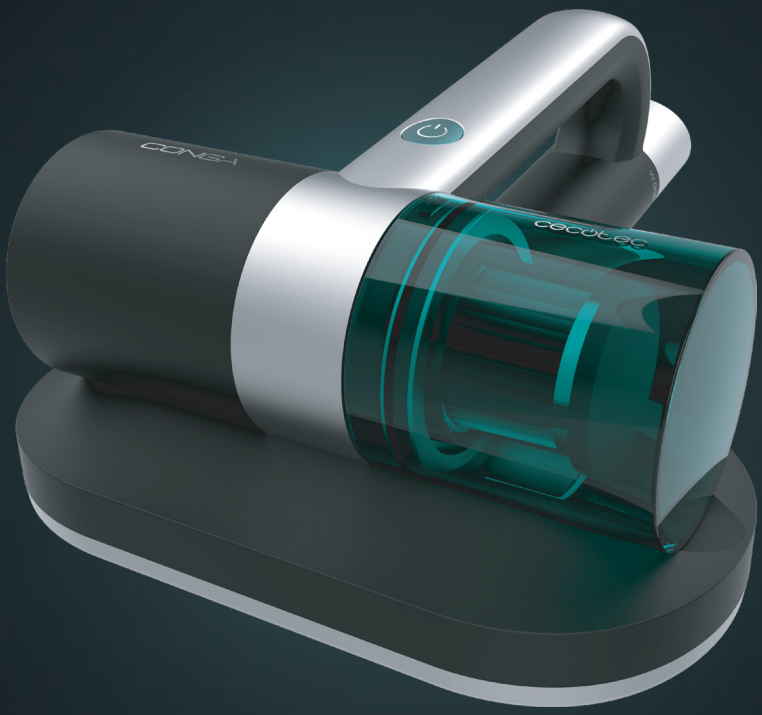

Інструкція з експлуатації
Руководство пользователя
Instruction manual

cecotec

Інструкції з техніки безпеки 1
Инструкции по технике безопасности 11
Safety instructions 21

ЗМІСТ

1. Деталі та компоненти 5
2. Перед використанням 5
3. Експлуатація 5
4. Очищення та обслуговування 6
5. Усунення несправностей 7
6. Технічні характеристики 8
7. Утилізація електричних та електронних пристроїв 8
8. Гарантія та технічна підтримка 8
9. Авторське право 9

СОДЕРЖАНИЕ

1. Детали и компоненты 15
2. Перед использованием 15
3. Эксплуатация 15
4. Очистка и обслуживание 16
5. Устранение неисправностей 17
6. Технические характеристики 18
7. Утилизация электрических и электронных устройств 18
8. Гарантия и техническая поддержка 18
9. Авторское право 19

INDEX

1. Parts and components 25
2. Before use 25
3. Operation 25
4. Cleaning and maintenance 26
5. Troubleshooting 27
6. Technical specifications 28
7. Disposal of old electrical and electronic appliances 28
8. Technical support and warranty 28
9. Copyright 29

ІНСТРУКЦІЇ З БЕЗПЕКИ

Будь ласка, уважно прочитайте наступні інструкції перед використанням продукту.
Будь ласка, збережіть цей посібник для використання в майбутньому або для нових користувачів.
Уважно дотримуйтесь цих інструкцій з техніки безпеки під час використання продукту.
Цим пристроєм можуть користуватися діти віком від 8 років і особи з обмеженими фізичними, сенсорними чи розумовими здібностями або з недостатнім досвідом і знаннями, якщо вони перебувають під належним наглядом або навчаються безпечному користуванню пристроєм і розуміють небезпеку, що виникає при користуванні приладу.
Діти не повинні гратися з пристроєм.
Очищення та технічне обслуговування, які виконує користувач, не повинні виконуватися дітьми без нагляду.
Слідкуйте за дітьми, щоб вони не гралися з виробом. Необхідний ретельний нагляд, якщо виріб використовується дітьми або поблизу них.
Регулярно перевіряйте шнур живлення на наявність видимих пошкоджень.
Якщо шнур пошкоджено, його має відремонтувати офіційна служба технічної підтримки Cecotec, щоб уникнути будь-якої небезпеки.
Цей пристрій містить UV-C випромінювач.
Якщо ви використовуєте пристрій неправильно або якщо його корпус пошкоджено, це може спричинити випромінювання UV-C.
UV-C-випромінювання навіть у малих дозах може пошкодити очі та шкіру.

Не намагайтеся ремонтувати УФ-випромінювач. Зверніться до офіційної служби технічної підтримки Cecotec.
Перед заміною випромінювача UV-C необхідно від'єднати пристрій від розетки.
Вимкніть і від'єднайте виріб від розетки, коли він не використовується, а також перед очищенням або обслуговуванням. Вимкніть його, якщо він не буде використовуватися деякий час.
Щоб відключити пристрій, потягніть за вилку, не тягніть за шнур.
Пристрій повинен живитися при дуже низькій безпечній напрузі, зазначеній у маркуванні продукту.
ПОПЕРЕДЖЕННЯ: Цей прилад має обертові частини, які можуть становити ризик закручування. Потрібна обережність під час використання.
Переконайтеся, що напруга в мережі відповідає напрузі, зазначеній на маркуванні продукту, і що вилка заземлена.
Не занурюйте шнур, вилку чи будь-яку іншу незнімну частину виробу у воду чи інші рідини.
Не піддавайте електричні з'єднання впливу води.
Перш ніж торкатися вилки або вмикати виріб, переконайтеся, що ваші руки повністю сухі.
Не використовуйте пристрій для прибирання гарячих предметів, таких як вугілля чи недопалки, гострих предметів, таких як бите скло, корозійних рідин або легкозаймистих чи вибухонебезпечних матеріалів, таких як бензин чи спирт.
Не використовуйте виріб для прибирання води чи вологого бруду, а також уникайте використання його поблизу води чи у вологих місцях, таких як ванні кімнати, туалети чи пральні.

Не дивіться на лампу UV-C, розташовану в нижній частині пристрою, вона може бути шкідливою для ваших очей і шкіри.
Не піддавайте впливу УФ-променями рослин або людей, це може завдати шкоди.
Не використовуйте ультрафіолетові промені постійно в одному місці, це може пошкодити предмет, який ви хочете очистити.
Не розбирайте лампу UV-C.
Щоб не пошкодити виріб, не знімайте кришку пристрою і не виймайте її з силою.
Використовуйте цей продукт лише для очищення та видалення кліщів з текстильних виробів, таких як матраци, ковдри, подушки та дивани.
Тримайте пристрій подалі від джерел тепла та прямих сонячних променів.
Не рухайте та не тягніть виріб за шнур живлення.
Не використовуйте шнур як ручку.
Не притискайте шнур до гострих кутів або країв.
Не проводьте виріб через шнур живлення.
Тримайте шнур подалі від гарячих поверхонь.
Не використовуйте виріб, якщо шнур, вилка або корпус пошкоджені, якщо він не працює належним чином, якщо він впав або пошкоджений.
Цей пристрій не призначений для роботи через зовнішні таймери або системи дистанційного керування.

1. ДЕТАЛІ ТА КОМПОНЕНТИ

Мал. 1
1. Резервуар для бруду
2. Кнопка ввімкнення/вимкнення
3. Ручка
4. Шнур живлення
5. УФ-індикатор

Мал. 2
6. УФ-світло
7. Захист від УФ-променів
8. Щітка, що обертається
9. Кнопки УФ-світла

ПРИМІТКА:

Графіка в цьому посібнику є схематичним зображенням і може не збігатися з зображеннями продукту.

2. ПЕРЕД ВИКОРИСТАННЯМ

Цей пристрій має упаковку, призначену для захисту під час транспортування.
Вийміть пристрій із коробки та видаліть увесь пакувальний матеріал.
Ви можете зберігати оригінальну коробку та інші пакувальні елементи в безпечному місці, щоб запобігти пошкодженню пристрою, якщо вам знадобиться його транспортувати в майбутньому.
Якщо ви хочете утилізувати оригінальну упаковку, будь ласка, переконайтеся, що ви належним чином переробили всі предмети.
Переконайтеся, що всі деталі та компоненти є в комплекті та знаходяться в хорошому стані. Якщо якісь відсутні або не в хорошому стані, негайно зверніться до офіційної служби технічної підтримки Cecotec.

3. ЕКСПЛУАТАЦІЯ

Режим повного прибирання: пилосос, обертання щіток і видалення кліщів.
Увімкніть пристрій. За замовчуванням він працюватиме в режимі повного прибирання, тобто прибирання пилососом, обертання щіток і видалення кліщів (UV-C).
Коли пристрій увімкнеться, поставте пилосос на поверхню, щоб кнопки ультрафіолетового світла діяли та дозволяли лампі працювати.

Засвітиться відповідний індикатор.
Натисніть кнопку увімк./вимк., щоб вимкнути пристрій.

УВАГА

Щоб уникнути випадкового пошкодження, розташуйте УФ-лампу на об'єкті, який потрібно опромінити, і не нахиляйте її більш ніж на 10°. Коли він перевищить цей діапазон, лампа UV-C автоматично вимкнеться.

4. ОЧИЩЕННЯ ТА ОБСЛУГОВУВАННЯ

Резервуар для бруду рекомендується очищати після кожного використання.
Якщо фільтр забитий надмірним брудом, очистіть його або замініть, якщо необхідно.
Якщо ємність для бруду заповнюється під час роботи, негайно очистіть її.
Коли пристрій працює від 30 до 50 годин (залежно від використання), рекомендується замінити фільтр, щоб гарантувати належне функціонування пристрою.
Проникнення ультрафіолету слабке. Будь-який папір, скло або пластик здатні значно знизити інтенсивність УФ-випромінювання. З цієї причини будь-який бруд або пляма на трубці лампи безпосередньо впливатимуть на проникнення променів.
УФ-лампу необхідно періодично чистити, щоб уникнути погіршення пропускання та інтенсивності УФ-променів.
Не торкайтеся УФ-лампи пальцями, плями від пальців можуть вплинути на проникнення УФ-променів.
Якщо пристрій не використовуватиметься протягом тривалого часу, зберігайте його в прохолодному сухому місці. Не зберігайте його під прямими сонячними променями або у вологих місцях.

Очищення резервуара для бруду

1. Вимкніть і від'єднайте пристрій від розетки.
Розмістіть прилад у горизонтальному положенні.
3. Поверніть резервуар для бруду за годинниковою стрілкою та зніміть кришку резервуара для бруду.
4. Вийміть фільтр із резервуару для бруду.
5. Очистіть резервуар для бруду.

5. УСУНЕННЯ НЕСПРАВНОСТЕЙ

Проблема	Можливі причини	Можливі рішення
Прилад не працює.	Вилка неправильно вставлена в розетку.	Перевірте, чи вилку вставлено правильно.
	Розетка без електрики.	Перевірте стан розетки.
	Кнопка увімк./вимк. не натиснута.	Натисніть кнопку увімк./вимк.
Сила всмоктування зменшилася.	Вхідний отвір дуже забруднений.	Очистіть вхідний отвір.
	У фільтрі та резервуарі для бруду занадто багато сторонніх предметів.	Очистіть резервуар для бруду та фільтр.
	На кришці циклону другого рівня занадто багато сторонніх предметів.	Очистіть сторонні предмети на кришці циклону другого рівня.
Ультрафіолетове світло не працює.	Ультрафіолет погано відбивається на поверхні предмета, який очищається, або знаходиться занадто далеко від нього.	За звичайних умов УФ-світло запускається автоматично, коли ви натискаєте кнопки УФ-світла.
	Пристрій зупиняється.	Переміщайте пристрій вперед та назад по ковдрі.
	Пристрій розміщений вертикально.	Кут нахилу пристрою не повинен перевищувати 10°.
	Прозора плівка інфрачервоного детектора, що розташована в нижній частині пристрою, покрита пилом	Очистіть прозору плівку детектора напіввологою бавовняною тканиною.
	УФ-трубка пошкоджена.	Щоб замінити ультрафіолетову трубку, зверніться до служби технічної підтримки Cecotec.
Пристрій раптово перестає працювати.	Резервуар для бруду повний.	Для запобігання перегріву двигуна пристрій оснащено захисним механізмом. У разі перегріву приладу вимкніть і від'єднайте його від розетки, очистіть забруднення і зачекайте 2 години перед використанням.
	Вхідний отвір всмоктування заблоковано.	
	Фільтр забитий сторонніми предметами.	

6. ТЕХНІЧНІ ХАРАКТЕРИСТИКИ

Продукт: CONGA ROCKSTAR 3000 MATTRESS
Номер товару: 05569
Номінальна напруга: 220-240 В-
Номінальна частота: 50-60 Гц
Номінальна потужність: 300 Вт
Технічні характеристики можуть змінюватися без попереднього повідомлення з метою покращення якості продукції.
Зроблено в Китаї | Розроблено в Іспанії

7. УТИЛІЗАЦІЯ ЕЛЕКТРИЧНОГО ТА ЕЛЕКТРОННОГО ОБЛАДНАННЯ

Цей символ вказує на те, що відповідно до чинних норм виріб та/або батарею необхідно утилізувати окремо від побутових відходів. Коли цей виріб досягає кінця терміну служби, ви повинні вийняти батареї/акумулятори та віднести його до пункту збору, призначеного місцевими органами влади. Щоб отримати детальну інформацію про найбільш прийнятний спосіб утилізації свого електричного та електронного обладнання та/або відповідних батарей, споживач повинен звернутися до місцевих органів влади.
Дотримання наведених вище вказівок допоможе захистити навколишнє середовище.

8. ГАРАНТІЯ ТА ТЕХНІЧНА ПІДТРИМКА

Cecotec відповість кінцевому користувачеві або споживачеві на будь-яку невідповідність, яка існує на момент поставки продукту, відповідно до положень, умов і термінів, установлених застосовними правилами.
Рекомендується, щоб ремонт проводився кваліфікованим персоналом. Якщо ви виявите інцидент із продуктом або у вас виникнуть запитання, зв'яжіться з офіційною службою технічної підтримки Cecotec за номером телефону +34 96 321 07 28.

9. АВТОРСЬКЕ ПРАВО

Права інтелектуальної власності на тексти цього посібника належать CECOTEC INNOVACIONES, S.L. Всі права захищені. Вміст цієї публікації не можна, частково чи повністю, відтворювати, зберігати в пошуковій системі, передавати чи поширювати будь-якими засобами (електронними, механічними, фотокопіями, записами чи подібними) без попереднього дозволу CECOTEC INNOVACIONES, S.L.

ИНСТРУКЦИИ ПО БЕЗОПАСНОСТИ

Пожалуйста, внимательно прочтите следующие инструкции перед использованием продукта.
Пожалуйста, сохраните это руководство для использования в будущем или для новых пользователей.
Внимательно следуйте этим инструкциям по технике безопасности при использовании продукта.
Этим устройством могут пользоваться дети младше 8 лет и лица с ограниченными физическими, сенсорными или умственными способностями или с недостаточным опытом и знаниями, если они находятся под надлежащим наблюдением или обучаются безопасному пользованию устройством и понимают опасность, возникающую при использовании прибора.
Дети не должны играть с устройством.
Очистка и техническое обслуживание, выполняемые пользователем, не должны выполняться детьми без присмотра.
Следите за детьми, чтобы они не играли с изделием. Необходимо тщательное наблюдение, если изделие используется детьми или вблизи них.
Регулярно проверяйте шнур питания на наличие видимых повреждений.
Если шнур поврежден, его должна отремонтировать официальная служба технической поддержки Cecotec во избежание какой-либо опасности.
Это устройство содержит UV-C излучатель.
Если вы используете устройство неправильно или если его корпус поврежден, это может привести к излучению UV-C.
UV-C излучение даже в малых дозах может повредить глаза и кожу.

Не используйте прибор, если у него есть видимые повреждения.
Не пытайтесь ремонтировать УФ-излучатель. Обратитесь в официальную службу технической поддержки Cecotec.
Перед заменой излучателя UV-C необходимо отсоединить устройство от розетки.
Выключите и отсоедините изделие от розетки, если оно не используется, а также перед очисткой или обслуживанием.
Выключите его, если он не будет использоваться некоторое время.
Чтобы отключить устройство, потяните за вилку и не тяните за шнур.
Устройство должно питаться при очень низком безопасном напряжении, указанном в маркировке продукта.
ПРЕДУПРЕЖДЕНИЕ: Этот прибор имеет вращающиеся части, которые могут представлять риск закручивания. Нужна осторожность при использовании.
Убедитесь, что напряжение в сети соответствует напряжению, указанному на маркировке продукта, и что вилка заземлена.
Не погружайте шнур, вилку или любую другую несъемную часть изделия в воду или другие жидкости.
Не подвергайте электрическое соединение воздействию воды.
Прежде чем касаться вилки или включать изделие, убедитесь, что ваши руки полностью сухие.
Не используйте устройство для уборки горячих предметов, таких как уголь или окурки, острые предметы, такие как битые стекла, коррозионные жидкости или легковоспламеняющиеся или взрывоопасные материалы, такие как бензин или спирт.

Не используйте ультрафиолетовые лучи постоянно в одном месте, это может повредить предмет, который вы хотите очистить.
Не разбирайте лампу UV-C.
Чтобы не повредить изделие, не снимайте крышку и не вынимайте ее.
Используйте этот продукт только для очистки и удаления клещей из текстильных изделий, таких как матрасы, одеяла, подушки и диваны.
Держите устройство вдали от источников тепла и прямых солнечных лучей.
Не двигайте и не тяните изделие за шнур питания.
Не используйте шнур в качестве ручки.
Не прижимайте шнур к острым углам или краям.
Не производите изделие через шнур питания.
Держите шнур подальше от горячих поверхностей.
Не используйте изделие, если шнур, вилка или корпус повреждены, если оно не работает должным образом, если оно упало или повреждено.
Данное устройство не предназначено для работы через внешние таймеры или системы дистанционного управления.

1. ДЕТАЛИ И КОМПОНЕНТЫ

Рис. 1
1. Резервуар для грязи
2. Кнопка включения/выключения
3. Ручка
4. Шнур питания
5. УФ-индикатор

Рис. 2
6. УФ-свет
7. Защита от УФ-лучей
8. Вращающаяся щетка
9. Кнопки УФ-света

ПРИМЕЧАНИЕ:

Графика в данном руководстве представляет собой схематическое изображение и может не совпадать с изображениями продукта.

2. ПЕРЕД ИСПОЛЬЗОВАНИЕМ

Устройство имеет упаковку, предназначенную для защиты при транспортировке.
Извлеките устройство из коробки и удалите весь упаковочный материал.
Вы можете хранить оригинальную коробку и другие упаковочные элементы в безопасном месте, чтобы предотвратить повреждение устройства, если вам понадобится его транспортировать в будущем.
Если вы хотите утилизировать оригинальную упаковку, убедитесь, что вы должным образом переделали все предметы.
Убедитесь, что все детали и компоненты находятся в комплекте и находятся в хорошем состоянии. Если какие-либо отсутствуют или не в хорошем состоянии, немедленно обратитесь в официальную службу технической поддержки Cecotec.

3. ЭКСПЛУАТАЦИЯ

Режим полной уборки: пылесос, вращение щеток и удаление клещей.
Включите устройство. По умолчанию он будет работать в режиме полной уборки, то есть уборки пылесосом, вращения щеток и удаления клещей (UV-C).
Когда устройство включится, установите пылесос на поверхность, чтобы кнопки ультрафиолетового света действовали и позволяли лампе работать.

Загорится соответствующий индикатор.
Для отключения устройства нажмите кнопку вкл./выкл.

ВНИМАНИЕ

Чтобы избежать случайного повреждения, разместите УФ-лампу на объекте, который нужно облучить, и не наклоняйте ее более чем на 10°. Когда этот диапазон превысит, лампа UV-C автоматически выключится.

4. ОЧИСТКА И ОБСЛУЖИВАНИЕ

Рекомендуется очищать резервуар для грязи после каждого использования.
Если фильтр забит чрезмерной грязью, очистите его или замените, если необходимо.
Если емкость для грязи заполняется во время работы, немедленно очистите ее.
Если устройство работает от 30 до 50 часов (в зависимости от использования), рекомендуется заменить фильтр для обеспечения правильной работы устройства.
Проникновение ультрафиолета слабо. Любая бумага, стекло или пластик способны значительно снизить интенсивность УФ излучения. По этой причине любая грязь или пятно на трубке лампы будут непосредственно влиять на проникновение лучей.
УФ-лампу необходимо периодически чистить во избежание ухудшения пропускания и интенсивности УФ-лучей.
Не прикасайтесь к УФ-лампе пальцами, пятна от пальцев могут повлиять на проникновение УФ-лучей.
Если устройство не будет использоваться в течение длительного времени, храните его в прохладном сухом месте. Не храните его под прямыми солнечными лучами или во влажных местах.

Очистка резервуара для грязи

1. Выключите и отсоедините устройство от розетки.
Разместите прибор в горизонтальном положении.
3. Поверните резервуар для грязи по часовой стрелке и снимите крышку грязи.
4. Извлеките фильтр из грязи.
5. Очистите резервуар для грязи.

5. УСУНЕННЯ НЕСПРАВНОСТЕЙ

Проблема	Возможные причины	Возможные решения
Прибор не работает.	Вилка неправильно вставлена в розетку.	Убедитесь, что вилка установлена правиль-
	Розетка без электричества.	Проверьте состояние розетки.
	Кнопка вкл./выкл. не нажата.	Нажмите кнопку вкл./выкл.
Сила всасывания уменьшилась.	Входное отверстие очень загрязнено.	Очистите входное отверстие.
	В фильтре и резервуаре для грязи слишком много посторонних предметов.	Очистите резервуар для грязи и фильтр.
	На крышке циклона второго уровня слишком много посторонних предметов.	Очистіть сторонні предмети на кришці циклону другого рівня.
Ультрафиолетовый свет не работает.	Ультрафиолет плохо отражается на поверхности очищаемого предмета или находится слишком далеко от него.	При обычных условиях УФ-свет запускается автоматически при нажатии кнопки УФ-света.
	Устройство останавливается.	Перемещайте устройство вперед и назад по одеялу.
	Устройство расположено вертикально.	Угол наклона устройства не должен превышать 10°.
	Прозрачная пленка инфракрасного детектора, расположенная в нижней части устройства, покрыта	Очистите прозрачную пленку детектора полувлажной хлопковой тканью.
	УФ-трубка повреждена.	Для замены ультрафиолетовой трубки обратитесь в службу технической поддержки Cecotec.
Устройство внезапно перестает работать.	Резервуар для грязи полон.	Для предотвращения перегрева двигателя устройство оснащено защитным механизмом. В случае перегрева устройства выключите и отсоедините его от розетки, очистите загрязнение и подождите 2 часа перед использованием.
	Входное отверстие всасывания заблокировано.	
	Фильтр забит посторонними предметами.	

6. ТЕХНИЧЕСКИЕ ХАРАКТЕРИСТИКИ

Продукт: CONGA ROCKSTAR 3000 MATTRESS
Номер товара: 05569
Номинальное напряжение: 220-240 В-
Номинальная частота: 50-60 Гц
Номинальная мощность: 300 Вт.
Технические характеристики могут изменяться без предварительного уведомления с целью улучшения качества продукции.
Сделано в Китае
Разработано в Испании

7. УТИЛИЗАЦИЯ ЭЛЕКТРИЧЕСКОГО И ЭЛЕКТРОННОГО ОБОРУДОВАНИЯ

Этот символ указывает на то, что в соответствии с действующими нормами изделие и/или батарею необходимо утилизировать отдельно от бытовых отходов. Когда это изделие истекает срок службы, вы должны извлечь батареи/аккумуляторы и отнести его к пункту сбора, назначенному местными органами власти.
Чтобы получить подробную информацию о наиболее приемлемом способе утилизации своего электрического и электронного оборудования и/или соответствующих батарей, потребитель должен обратиться в местные органы власти. Соблюдение указанных выше инструкций поможет защитить окружающую среду.

8. ГАРАНТИЯ И ТЕХНИЧЕСКАЯ ПОДДЕРЖКА

Cecotec ответит конечному пользователю или потребителю на любое несоответствие, существующее на момент поставки продукта, в соответствии с положениями, условиями и сроками, установленными применимыми правилами.
Рекомендуется, чтобы ремонт производился квалифицированным персоналом. Если вы обнаружите инцидент с продуктом или у вас возникнут вопросы, свяжитесь с официальной службой технической поддержки Cecotec по телефону +34 96 321 07 28.

9. АВТОРСКОЕ ПРАВО

Права интеллектуальной собственности на тексты данного руководства принадлежат CECOTEC INNOVACIONES, S.L. Все права защищены. Содержимое этой публикации нельзя, частично или полностью, воспроизводить, хранить в поисковой системе, передавать или распространять какими-либо средствами (электронными, механическими, фотокопиями, записями или подобными) без предварительного разрешения CECOTEC INNOVACIONES, S.L.

SAFETY INSTRUCTIONS

Read these instructions thoroughly before using the product. Keep this instruction manual for future reference or new users.

- All safety instructions must be closely followed when using the appliance.
- This appliance can be used by children aged 8 years and above and persons with reduced physical, sensory, or mental capabilities or lack of experience and knowledge if they have been given supervision or instruction concerning use of the appliance in a safe way and understand the hazards involved. Children must not play with the appliance. Cleaning and user maintenance should not be carried out by unsupervised children.
- Supervise children to prevent them from playing with the appliance. Close supervision is necessary when the appliance is being used by or near children.
- Check the power cord regularly for visible damage. If the cord is damaged, it must be repaired by the official Technical Support Service of Cecotec to avoid any type of danger.
- This appliance contains a UV-C emitter.
- Improper use of the appliance or damage to the housing may cause UV-C radiation to be emitted. UV-C radiation can damage the eyes and skin, even in small doses.
- Do not use the appliance if it is visibly damaged.
- Do not try to repair the UV-C emitter by yourself. Contact the official Technical Support Service of Cecotec. The appliance must be unplugged before replacing the UV-C emitter.
- Switch off and unplug the product from the power outlet when not in use and before cleaning or maintenance. Unplug it when it is not going to be used for a while. Pull from the plug, not the cord, to disconnect it from the outlet.

- The appliance must be powered at a low safety voltage as stated on the product marking.
- WARNING: the appliance has rotating parts which may pose a risk of entrapment. Exercise extreme caution.
- Make sure that the mains voltage matches the voltage stated on the product marking and that the wall outlet is grounded.
- Do not immerse the cord, plug, or any non-removable part of the product in water or any other liquid. Do not expose the electrical connections to water. Make sure your hands are dry before handling the plug or switching on the appliance.
- Do not use the device to vacuum hot objects such as charcoal or cigarette butts, sharp objects such as broken glass, corrosive liquids, or flammable or explosive materials such as gasoline or alcohol.
- Do not use the product to vacuum up water or wet dirt and avoid using it near water or in damp places such as bathrooms, toilets, or laundry rooms.
- Do not look at the UV-C lamp at the bottom of the device, as it may be harmful to the eyes and skin.
- Do not expose plants or people to UV-C rays, as it may cause damage. Do not use ultraviolet rays on the same spot continuously to avoid damaging the object to be cleaned.
- Do not disassemble the UV-C lamp.
- Do not remove the rotary brush cover or force it off to avoid damaging the product.
- Use this product only to clean and remove dust mites from textiles such as mattresses, duvets, pillows, and sofas.
- Avoid exposing the device to direct sunlight a keep it far from heat sources.
- Do not move the product or pull from its power cord. Do not

use the power cord as handle. Do not push the cord against corners or sharp edges. Do not pass the product over the power cord. Keep the cord away from hot surfaces.

- Do not use the appliance if its cord, plug, or housing are damaged, nor after it malfunctions or has been dropped or damaged in any way.
- This device is not intended to be operated by means of an external timer or separate remote-control system.

1. PARTS AND COMPONENTS

Fig. 1
1. Dirt tank
2. On/Off button
3. Handle
4. Power cord
5. UV-light indicator

Fig. 2
6. UV light
7. UV-light protection
8. Rotary brush
9. UV-light push switches

NOTE:
The graphics in this manual are schematic representations and may not exactly match the product.

2. BEFORE USE

- This appliance is packaged in a way as to protect it during transport. Take the appliance out of its box and remove all packaging materials. You can keep the original box and other packaging elements in a safe place. This will help you prevent product damage when transporting it in the future. In case the original packaging is disposed of, make sure all packaging materials are recycled accordingly.
- Make sure all parts and components are included and in good conditions. If any of them are missing or not in good condition, please contact Cecotec's official Technical Support Service immediately.

3. OPERATION

Full-cleaning mode: suction, brush rotation, and dust-mite removal

- Turn the device on. The device will operate in full-cleaning mode by default, i.e., suction, brush rotation, and dust-mite removal (UV-C light).
- Once the device is switched on, place it on a surface to activate the UV-light push switches and allow the lamp to turn on. The corresponding light indicator will light up.
- Press the On/Off button to turn off the device.

WARNING

To avoid accidental damage, place the UV-C lamp on the object to be irradiated and avoid tilting it more than 10°. Exceeding this tilt degree will make the UV-C lamp automatically switch off.

4. CLEANING AND MAINTENANCE

- It is recommended to clean the dirt tank after each use; when the dirt filter becomes blocked by excessive dirt, clean or replace it if necessary.
- If the dirt tank fills up during operation, clean it immediately.
- When the device reaches 30 to 50 hours of operation (depending on usage), it is recommended to change the filter to ensure proper operation.
- UV penetration is weak. Any paper, glass, or plastic can significantly reduce the intensity of UV radiation. For this reason, any dirt or stain on the lamp tube will directly affect the penetration of UV rays. UV lamps should be cleaned regularly to avoid impairing the transmission and intensity of UV rays.
- Do not touch the UV lamp with your fingers, as finger smudges may affect UV-light penetration.
- If the device is not to be used for a long period of time, store it in a cool and dry place. Do not store it under direct sunlight or in damp places.

Cleaning the dirt tank
1. Turn off and unplug the device.
2. Place the appliance in an upright position.
3. Turn the dirt tank clockwise and remove the dirt-tank lid.
4. Remove the filter from the dirt tank.
5. Clean the dirt tank.

5. TROUBLESHOOTING

Problem	Possible causes	Possible solutions
The appliance does not work.	The plug is not properly inserted into the socket.	Make sure the plug is properly inserted into the socket.
	The socket has no power.	Check the condition of the socket.
	The On/Off button was not pressed.	Press the On/Off button.
Suction power decreased.	The suction inlet is too dirty.	Clean the suction inlet.
	There are too many foreign objects in the filter and in the dirt tank.	Clean the dirt tank and the filter.
	Too many foreign objects blocking the cyclone's secondary air flow.	Remove foreign objects from the cyclone's secondary air flow.
The UV light doesn't work.	The UV light does not reflect well on the surface of the object to be cleaned or is too far away from it.	Under normal conditions, the UV light will start automatically when the UV-light push switches are pressed.
	The appliance stops.	Move the appliance back and forth on the quilt.
	The appliance is placed upright.	The inclination of the appliance must not exceed 10°.
	The transparent film of the infrared detector on the underside of the appliance is covered with dust or dirt.	Wipe the transparent film of the detector with a half-damp cotton cloth.
	The UV tube is damaged.	Please contact the Technical Support Service of Cecotec to replace the UV tube.

The appliance suddenly stops working.	The dirt tank is full.	To prevent the motor from overheating, the appliance is equipped with a protection mechanism. If the appliance overheats, switch it off and unplug it from the mains, clear the blockage, and wait 2 hours before use.
	The suction inlet is blocked.	
	The filter is blocked by foreign objects.	

6. TECHNICAL SPECIFICATIONS

Product: Conga RockStar 3000 Mattress
Product reference: 05569
Nominal voltage: 220 - 240 V~
Rated frequency: 50 - 60 Hz
Rated power: 300 W
Technical specifications may change without prior notification to improve product quality.
Made in China | Designed in Spain

7. DISPOSAL OF OLD ELECTRICAL AND ELECTRONIC APPLIANCES

This symbol indicates that, according to the applicable regulations, the product and/or cells must be disposed of separately from household waste. When this product reaches the end of its shelf life, you should dispose of the batteries/accumulators and take them to a collection point designated by the local authorities.
Consumers must contact their local authorities or retailer for information concerning the correct disposal of old appliances and/or their batteries.
Compliance with the above guidelines will help protecting the environment.

8. TECHNICAL SUPPORT AND WARRANTY

Cecotec shall be liable to the end user or consumer for any lack of conformity that exists at the time of delivery of the product under the terms, conditions, and deadlines established by the applicable regulations.
It is recommended that repairs be carried out by qualified personnel.
If at any moment you detect any problem with your product or have any doubt, do not hesitate to contact Cecotec's official Technical Support Service at +34 963 210 728.

9. COPYRIGHT

The intellectual property rights over the texts in this manual belong to CECOTEC INNOVACIONES, S.L. All rights reserved. The contents of this publication may not, in whole or in part, be reproduced, stored in a retrieval system, transmitted, or distributed by any means (electronic, mechanical, photocopying, recording or similar) without the prior authorization of CECOTEC INNOVACIONES, S.L.

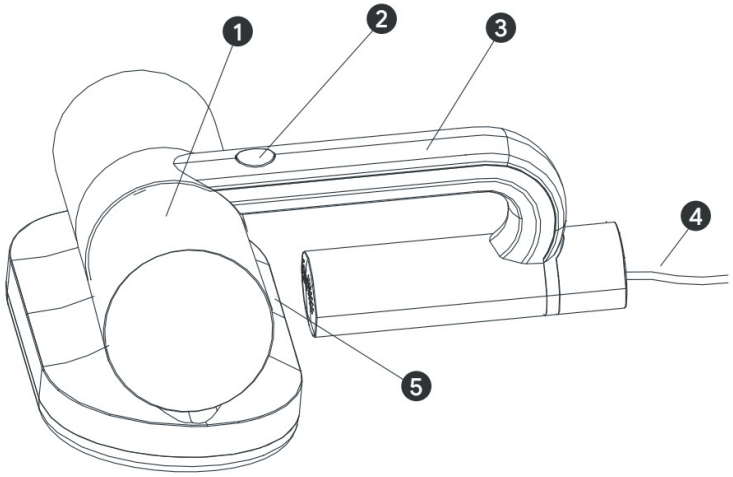

Мал./ Рис. /Img. 1

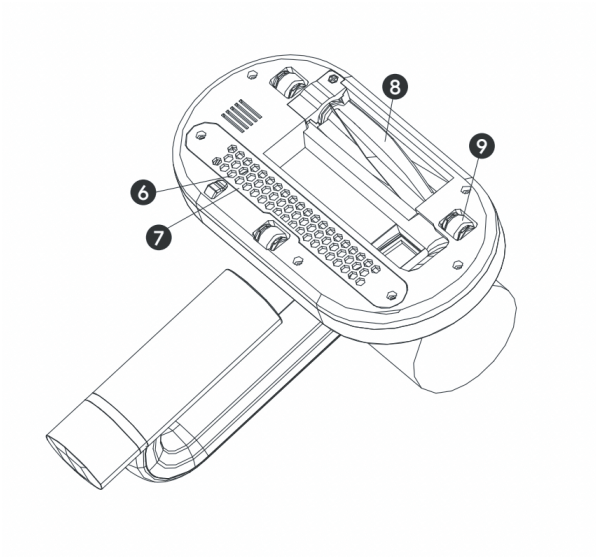

Мал./ Рис. /Img. 2

www.cecotec.es

EA01221108

Cecotec Innovaciones S. L.
C/de la Pinadeta s/n, 46930
Quart de Poblet, Valencia, Spain