CONGA

CONGA 000 CARPET&SPOT CLEAN XL

Миючий пилосос для килимів та тканин/
Моющий пылесос для ковров и тканей/
Upholstery cleaner



cecotec

Інструкція користувача
Инструкция пользователя
Instruction manual

Інструкція з техніки безпеки 1
Инструкция по технике безопасности 4
Safety instructions 7

ЗМІСТ

1. Компоненти пристрою 11
2. Перед першим використанням 11
3. Збірка пристрою 12
4. Експлуатація 12
5. Чищення та технічне обслуговування 13
6. Усунення несправностей 14
7. Технічні характеристики 15
8. Утилізація старих електроприладів 16
9. Сервісне обслуговування і гарантія 16
10. Авторське право 16

СОДЕРЖАНИЕ

1. Компоненты устройства 17
2. Перед первым использованием 17
3. Сборка устройства 18
4. Эксплуатация 18
5. Чистка и техническое обслуживание 19
6. Устранение неполадок 20
7. Технические характеристики 21
8. Утилизация старых электроприборов 22
9. Служба технической поддержки и гарантия 22
10. Авторские права 22

INDEX

1. Parts and components 23
2. Before use 23
3. Assembly 24
4. Operation 24
5. Cleaning and maintenance 25
6. Troubleshooting 26
7. Technical specifications 28
8. Disposal of old electrical and electronic appliances 28
9. Technical support and warranty 28
10. Copyright 28

ІНСТРУКЦІЯ З ТЕХНІКИ БЕЗПЕКИ

Збережіть цей посібник користувача для подальшого використання або для нових користувачів.
- Уважно прочитайте ці інструкції перед складанням або використанням цього пристрою. Ці інструкції містять важливу інформацію, яка допоможе вам отримати найкращий результат від вашого обладнання. Ви несете відповідальність за те, щоб кожен користувач був проінформований про попередження та запобіжні заходи, викладені в цьому посібнику з експлуатації.
- Цим пристроєм можуть користуватися діти віком від 8 років і особи з обмеженими фізичними, сенсорними чи розумовими здібностями чи без досвіду та знань, якщо вони перебувають під наглядом або проінструктовані щодо безпечного використання пристрою та розуміють пов'язані з цим небезпеки. Діти не повинні гратися з пристроєм. Діти без нагляду не повинні виконувати очищення та технічне обслуговування.
- Цей прилад призначений лише для домашнього використання та не призначений для барів, ресторанів, фермерських будинків, готелів, мотелів та офісів.
- УВАГА: переконайтеся, що пристрій та упаковка не пошкоджені. Ніколи не використовуйте пристрій, якщо він пошкоджений. Якщо це так, негайно зверніться до служби технічної підтримки Cecotec.
- Пакувальний матеріал може бути небезпечним для дітей. Зніміть його та помістіть у недоступне для них місце.
- Вилка пристрою повинна бути під'єднана до заземленої розетки. Якщо у вас немає заземленої розетки, заземлену установку повинен виконати кваліфікований електрик. У разі неналежного використання Cecotec не несе відповідальності за будь-яку несправність або пошкодження, які це може спричинити.
- Переконайтеся, що напруга в мережі відповідає напрузі, зазначеній на маркуванні продукту, і що розетка заземлена.
- Завжди використовуйте вилку, що додається до пристрою. Не змінюйте вилку, що постачається разом із приладом, якщо вона не відповідає розетці.

- Регулярно перевіряйте шнур живлення на наявність видимих пошкоджень. Якщо шнур пошкоджений, його має відремонтувати офіційна служба технічної підтримки Cecotec, щоб уникнути будь-якої небезпеки.
- Не використовуйте прилад, якщо його шнур, вилка або структура мають видимі пошкодження, не працюють належним чином або видають незвичні звуки чи запахи.
- У разі несправності ремонт має здійснюватися офіційною службою технічної підтримки Cecotec; інакше гарантія буде недійсною.
- Щоб вимкнути пристрій, тримайте за розетку, а не за шнур.
- Не занурюйте шнур, вилку чи будь-яку іншу частину приладу у воду чи будь-яку іншу рідину та не піддавайте воді електричні з'єднання. Переконайтеся, що ваші руки сухі, перш ніж брати вилку або вмикати прилад.
- Від'єднайте прилад від електромережі кола, коли він не використовується.
- Від'єднайте пристрій від розетки перед виконанням будь-якого обслуговування, очищення або транспортування.
- Не використовуйте пристрій з пестицидами, барвниками, мастилами та іншими рідинами.
- Не використовуйте прилад для прибирання запалених сірників, недопалків, бензину, джерел тепла або гарячого попелу.
- Не використовуйте пристрій, не встановивши резервуар для брудної води.
- Прилад призначений для чищення килимів і тканини, не використовуйте його для інших цілей.
- Цей пристрій призначений лише для особистого використання та не підходить для комерційного використання.
- Не розташовуйте пристрій поблизу джерел тепла, легкозаймистих речовин тощо.
- Якщо будь-який дивний предмет блокує будь-яку з частин пристрою, припиніть використовувати пристрій, очистіть його, щоб мати можливість використовувати його знову.
- Цей пристрій використовується для видалення бруду шляхом полоскання. Використовуйте водопровідну або лужну іонізовану воду з температурою нижче 40ºC.

- Цей продукт не можна використовувати для чищення виробів декоративно-прикладного мистецтва, неводостійких волокон (сітки, оцтова кислота, віскоза тощо), неводостійких виробів (хутра, шкіряних виробів, білих дерев'яних меблів, чайних сервізів тощо) та поверхонь, які можна легко подряпати (підлоги, столів).
- Коли бак для брудної води перевищує максимальний рівень води, негайно припиніть роботу пристрою та спорожніть бак перед повторним використанням виробу.
- Використовуючи миючий засіб, розведіть його із слабкою піною у воді та розпиліть його на предмет, який потрібно очистити.
- Перед використанням прального засобу переконайтеся, що він не залишає плям.
- Якщо ви використовуєте пристрій для очищення ворсистого килима, це заблокує вихід води, і машина може перестати працювати.
- Якщо під час роботи в нижній частині машини забагато піни або брудної води, негайно припиніть її використання та очистіть бак перед повторним використанням.
- Не використовуйте миючий засіб, який піниться.
- Не намагайтеся пилососити такі предмети:
а. Велика кількість пилу (вогнегасний засіб тощо)
б. Велика кількість піску та гальки
в. Велика кількість відходів
г. Метали, такі як голки та шпильки, скло тощо.
д. Великі та середні поліетиленові пакети

Захисний пристрій

- Якщо вентилятор перестає працювати належним чином, починає працювати захисний пристрій, щоб запобігти перегріву двигуна, і машина не працюватиме протягом короткого періоду часу, навіть якщо ви її увімкнете.
- Якщо спрацював захисний пристрій:
1. Натисніть кнопку живлення та від'єднайте вилку пристрою.
2. Зберігайте пристрій у прохолодному місці.
3. Через 1 годину захисний пристрій автоматично вимкнеться, і ви знову зможете використовувати прилад.

ИНСТРУКЦИИ ПО ТЕХНИКЕ БЕЗОПАСНОСТИ

Сохраните данное руководство по эксплуатации для дальнейшего использования или для новых пользователей.
- Внимательно прочтите эти инструкции перед сборкой или использованием это устройства. Эти инструкции содержат важную информацию, которая поможет вам максимально эффективно использовать ваше оборудование. Вы несете ответственность за то, чтобы каждый пользователь был проинформирован о предупреждениях и мерах предосторожности, изложенных в данном руководстве по эксплуатации.
- Этот прибор могут использовать дети в возрасте 8 лет и старше, а также лица с ограниченными физическими, сенсорными или умственными способностями или с недостатком опыта и знаний, если они находятся под присмотром или проинструктированы относительно безопасного использования прибора и понимают связанные с этим опасности. Детям запрещено играть с прибором. Чистка и техническое обслуживание не должны выполняться детьми без присмотра.
- Этот прибор предназначен только для домашнего использования и не предназначен для баров, ресторанов, фермерских домов, отелей, мотелей и офисов.
- ВНИМАНИЕ: убедитесь, что средство для чистки ткани и упаковка не повреждены. Никогда не используйте устройство, если оно повреждено. В этом случае немедленно свяжитесь со службой технической поддержки Cecotec.
- Упаковочный материал может быть опасен для детей. Снимите его и поместите вне досягаемости.
- Вилка устройства должна быть подключена к заземленной розетке. Если у вас нет заземленной розетки, заземленную установку должен выполнить лицензированный электрик. В случае необоснованного использования компания Cecotec не несет ответственности за любую неисправность или ущерб, которые это может вызвать.
- Убедитесь, что напряжение сети соответствует напряжению, указанному на маркировке изделия, и что розетка заземлена.

- Всегда используйте вилку, входящую в комплект поставки устройства. Не модифицируйте вилку, поставляемую в комплекте с прибором, если она не соответствует сетевой розетке.
- Регулярно проверяйте шнур питания на предмет видимых повреждений. Если шнур поврежден, во избежание любой опасности он должен быть отремонтирован в официальной службе технической поддержки Cecotec.
- Не используйте прибор, если его шнур, вилка или конструкция имеют видимые повреждения, не работают должным образом или издают необычные звуки или запахи.
- В случае неисправности ремонт должен производиться официальной службой технической поддержки Cecotec; в противном случае гарантия будет аннулирована.
- Чтобы отключить устройство, держите за вилку, а не за шнур.
- Не погружайте шнур, вилку или любую другую часть прибора в воду или любую другую жидкость и не подвергайте электрические соединения воздействию воды. Прежде чем брать вилку или включать прибор, убедитесь, что ваши руки сухие.
- Отключайте прибор от сети, когда он не используется.
- Отключите устройство от розетки перед проведением любого обслуживания, чистки или транспортировки.
- Не используйте устройство с пестицидами, красителями, смазочными материалами или другими жидкостями.
- Не используйте прибор для пылесоса зажженных спичек, окурков, бензина, источников тепла или горячей золы.
- Не используйте устройство без установки бака для грязной воды.
- Устройство предназначено для чистки ковров и ткани, не используйте его для каких-либо других целей.
- Данное устройство предназначено только для личного использования и не подходит для коммерческого использования.
- Не размещайте устройство вблизи источников тепла, легковоспламеняющихся веществ и т.п.
- Если какой-либо посторонний предмет заблокирует любую из частей или вы пропылесосите какой-либо посторонний предмет, прекратите использование устройства, опустошите его и очистите, чтобы можно было использовать его снова.
- Этот прибор используется для удаления грязи путем полоскания. Используйте водопроводную воду или щелочную ионизированную воду при температуре ниже 40°C.

- Этот прибор нельзя использовать для чистки изделий декоративно-прикладного искусства, неводостойких волокон (сеток, уксусной кислоты, вискозы и т. д.), неводостойких изделий (меха, кожаных изделий, белой деревянной мебели, чайных сервизов и т. д.) или на поверхностях которые можно легко поцарапать (полы, столы).
- Если уровень воды в баке для грязной воды превышает максимальный уровень, немедленно прекратите эксплуатацию устройства и опорожните бак для грязной воды, прежде чем снова использовать прибор.
- При использовании моющего средства разбавьте малопенящееся моющее средство водой и распылите его на очищаемый объект.
- При использовании моющего средства убедитесь, что оно не оставляет пятен.
- Если вы используете устройство на ворсистом ковре, это заблокирует выход воды, и машина может перестать работать.
- Если во время работы в нижней части машины образуется слишком много пены или сточных вод, немедленно прекратите ее использование и очистите бак перед повторным использованием.
- Не используйте пенящееся моющее средство.
- Не пытайтесь пылесосить следующие предметы:

а. Большое количество пыли (огнетушащие вещества и т. д.)
б. Большое количество песка и гальки
в. Большое количество отходов
г. Металлы, такие как иголки и булавки, стекло и т. д.
д. Большие и средние полиэтиленовые пакеты.

Защитное устройство

- Если вентилятор перестанет работать правильно, сработает защитное устройство, предотвращающее перегрев двигателя, и машина не будет работать в течение короткого периода времени, даже если вы ее включите.
- Если защитное устройство активировано:

1. Нажмите кнопку питания и отсоедините устройство от сети.
2. Храните устройство в прохладном месте.
3. Через 1 час защитное устройство автоматически отключится, и вы снова сможете пользоваться прибором.

SAFETY INSTRUCTIONS

Please, keep this instruction manual in a safe place for future reference or new users.

- Read these instructions carefully before assembling or using your carpet cleaner. These instructions contain important information that will help you get the best out of your equipment. It is your responsibility to make sure every user is informed about the warnings and precautions stated in this instruction manual.
- This appliance can be used by children aged 8 years and above and people with reduced physical, sensory, or mental capabilities or lack of experience and knowledge if they have been given supervision or instruction concerning the use of the appliance in a safe way and understand the hazards involved. Children must not play with the appliance. Cleaning and user maintenance should not be carried out by unsupervised children.
- This appliance is designed for domestic use only and is not intended for bars, restaurants, farmhouses, hotels, motels, and offices.
- WARNING: check that the upholstery cleaner and package are not damaged. Never use the appliance if damaged. Contact the official Cecotec Technical Support Service immediately.
- Packaging material may be dangerous to children. Remove it and place it out of their reach.
- The upholstery cleaner plug must be connected to a grounded socket. If you do not have an earthed socket, an earthed installation must be carried out by a licensed electrician. In case of ungrounded use, Cecotec shall not be liable for any malfunction or damage that this may cause.
- Make sure that the mains voltage matches the voltage

stated on the appliance marking and that the wall outlet is earthed.
- Always use the plug provided with the appliance. Do not modify the plug provided with the appliance if it does not match the power socket.
- Check the power cord regularly for visible damage. If the cable is damaged, it must be replaced by the official Cecotec Technical Support Service in order to avoid any type of danger.
- Do not operate the appliance if its cord, plug, or structure show visible damage, do not operate properly, or produce unusual sounds or odours.
- In case of malfunctioning, repairs must be carried out by Cecotec's Technical Support Service; otherwise, the warranty will be void.
- To unplug the appliance, pull from the socket, never from the cord.
- Do not immerse the cable, plug, or any other part of the appliance in water or any other liquid or expose electrical connections to water. Make sure your hands are dry before handling the plug or switching on the appliance.
- Disconnect the appliance from the electric circuit when it is not used.
- Disconnect the appliance from the power socket before carrying out any maintenance, cleaning, or transport.
- Do not use the appliance with pesticides, dyes, lubricants, or other liquids.
- Do not use the appliance to vacuum lit matches, cigarette ends, petrol gas, sources of heat, or hot ash.
- Do not use the appliance without installing the waste-water tank.
- The appliance is designed to clean carpets and upholstery, do not use it for any other purpose.

- This appliance is designed for personal use only and is not suitable for commercial use.
- Do not place the appliance near sources of heat, flammable substances, etc.
- If any strange object blocks any of the parts or you vacuum any strange object, stop using the appliance, empty it, and clean it to be able to use it again.
- This product is used to remove dirt through rinsing. Use tap water or alkaline ionised water at a temperature below 40 °C.
- This product cannot be used to clean arts and crafts, non-waterproof fibres (nets, acetic acid, rayon, etc.), non-waterproof products (furs, leather products, white wooden furniture, tea sets, etc.) and vulnerable surfaces (floors, tables).
- When the waste-water tank exceeds the maximum water level, stop operating the device immediately and empty the waste-water tank before using the product again.
- When using detergent, dilute a low-foaming detergent with water and spray it over the object to be cleaned.
- When using detergent, make sure it will not leave any stains before using it.
- If you use the appliance over a shag carpet, this will block the water outlet and the machine may stop working.
- If there is too much foam or wastewater in the lower part of the machine during operation, stop using it immediately and clean the tank before using it again.
- Do not use a detergent that foams.
- Do not try to vacuum the following objects:

a. Large quantities of dust (extinguishing agent, etc.)
b. Large quantities of sand and pebbles
c. Large quantities of waste

d. Metals like needles and pins, glass, etc.
e. Large and medium plastic bags

Protective device

- If the appliance stops working correctly, the protective device will start running to prevent the motor overheating, and the appliance will not work for a short period of time, even if you turn it on.
- If the protective device is activated:

1. Press the power button and disconnect the appliance plug.
2. Store the appliance in a dry and cool place.
3. After 1 hour, the protective device will deactivate automatically, and you will be able to use the appliance again.

1. КОМПОНЕНТИ ПРИСТРОЮ

Мал. 1 (с. 29)
1. Ручка основного корпусу
2. Кнопка живлення
3. Бак для чистої води
4. Бак для брудної води
5. Кутова всмоктувальна насадка
6. Фіксатор для зняття насадки, що всмоктує
7. Фіксатор для зняття бака для чистої води
8. Фіксатор для зняття бака для брудної води
9. Гачок для кабелю живлення
10. Утримувач шлангу
11. Шланг
12. Утримувач для аксесуарів
13. Звичайна насадка із щетиною
14. Вузька насадка "2 в 1"
15. Насадка XXL із щетиною
16. Насадка для вікон

Для зберігання можна обмотати шланг навколо приладу, а кабель живлення зв'язати та повісити на призначений для нього гачок, як показано на малюнку 1.

ПРИМІТКА:
Зображення в цьому посібнику є схематичними і можуть не зовсім відповідати пристрою.

2. ПЕРЕД ПЕРШИМ ВИКОРИСТАННЯМ

- Цей продукт має захисне пакування для захисту під час транспортування. Розпакуйте пристрій та збережіть оригінальну упаковку та матеріали в надійному місці. Це допоможе запобігти будь-яким пошкодженням, якщо продукт потрібно транспортувати в майбутньому. У разі утилізації оригінального пакування переконайтеся, що всі пакувальні матеріали перероблені відповідним чином.
- Переконайтеся, що всі деталі та компоненти включені в комплект постачання та перебувають у хорошому стані. Якщо будь-яка деталь відсутня або перебуває в поганому стані, негайно зверніться до офіційної служби технічної підтримки Cecotec.

- Комплектація:
- Миючий пилосос для м'яких меблів
- Звичайна насадка із щетиною
- Вузька насадка "2 в 1"
- Насадка XXL зі щетиною
- Бак для чистої води
- Бак для брудної води
- Гачок для шлангу
- Насадка для вікон
- Посібник з експлуатації

3. СКЛАДАННЯ ПРИСТРОЮ

1. Встановіть насадку, що всмоктує, у прилад.
2. Зніміть бак для чистої води з основного корпусу приладу, натиснувши на фіксатор бака та потягнувши бак назовні. Наповніть бак чистою водою до позначки «MAX», потім встановіть бак для чистої води у основний корпус приладу. Мал. 2 (с. 30)

Примітка
- У бак для чистої води можна додати миючий засіб, що сильно піниться, змішавши його з водою в пропорції 5:10.
- Після використання приладу необхідно злити воду з бака, що залишилася, для чистої води, щоб уникнути протікання та утворення цвілі.
- Не струшуйте бак для чистої води під час його встановлення, оскільки це може призвести до протікання води.

4. ЕКСПЛУАТАЦІЯ

1. Підключіть пристрій до джерела живлення.
2. Натисніть кнопку живлення, щоб увімкнути пристрій.
3. Утримуйте кнопку випуску води, щоб розпорошити чисту воду. Розпорошіть чисту воду на бруд, щоб вивести його на поверхню.
4. Натисніть впускний отвір для пилососа на бруд, щоб вивести воду та бруд на поверхню, та пропилісосьте їх. Мал. 3 (с. 30)
5. Припиніть розпилення чистої води та видаліть брудну воду пилососом.
6. Вимкніть пристрій, натиснувши кнопку живлення.
7. Вимкніть пристрій від електроживлення.
8. Злийте чисту та брудну води з баків та очистіть бак для брудної води.

Попередження
- Це нормально, щоб поверхня була вологою після розпилення.
- Не розпилюйте воду постійно на одне й те саме місце.
- Вимкніть прилад, перш ніж виймати його з розетки.
- Після використання приладу повісьте та змотайте кабель живлення в тримач кабелю живлення.

Очищення бруду, що в'ївся
Попередження:
- Ви можете додати мийний засіб, що малопіниться, в резервуар для чистої води або нанести його безпосередньо на пляму.
- Перед використанням переконайтеся, що миючий засіб не зашкодить забрудненій поверхні.
- Не використовуйте розчинники, анілін, хлороформ або легкозаймисті миючі засоби.

Рекомендовані рідини
- Лужна іонізована вода.
- Миючий засіб, що слабо піниться, в резервуарі для чистої води в поєднанні з водою в пропорції 5:10.
- Лимонна кислота.
- Вода із соляною кислотою.

Нерекомендовані рідини
- Нейтральний кухонний миючий засіб.
- Лужний миючий засіб.
- Кислотний миючий засіб.

1. Нанесіть миючий засіб на забруднену поверхню, розпорошіть чисту воду та зітріть бруд щіткою, щоб вивести його на поверхню.
2. Пропилісосьте бруд і не залишайте миючий засіб.

Попередження:
- Щоб дізнатися кількість та спосіб застосування миючого засобу, уважно прочитайте інструкцію виробника.
- Припиніть використання пристрою, коли вода або піна в баку для брудної води досягне максимального рівня; в іншому випадку в машину може потрапити вода.

Використання насадки, що всмоктує під прямим кутом
Притисніть насадку, що всмоктує, до забрудненої поверхні і переміщайте її зверху вниз.

5. ЧИЩЕННЯ ТА ТЕХНІЧНЕ ОБСЛУГОВУВАННЯ

Попередження
- Перед чищенням зупиніть пристрій і від'єднайте його від мережі.
- Не мочіть пристрій, щоб уникнути ризику ураження електричним струмом.
- Не використовуйте миючі засоби, розчинники, бензол або інші хімічні речовини для чищення пристрою.
- Після кожного використання необхідно знімати та очищати бак для брудної води, бак для чистої води та всмоктувальну насадку, щоб запобігти появі неприємних запахів від залишків вологи та бруду.

5.1 Очищення основного корпусу
- Найлегші забруднення можна очистити злегка вологою ганчіркою.
- Найстійкіші забруднення можна очистити тканиною, трохи змоченою миючим засобом, а потім тканиною, трохи змоченою водою.

5.2 Очищення бака для брудної води. Мал. 4 (с. 31)
1. Коли брудна вода досягне максимального рівня, припиніть використання пристрою та від'єднайте його від мережі.
2. Зніміть бак для бруду. Для цього посуньте засувку бака для брудної води і зніміть його.
3. Зніміть верхню кришку бака для брудної води та злийте відпрацьовану воду.
4. Очистіть резервуар, верхню кришку та ущільнювальну стрічку.
5. Помістіть бак для брудної води у основний корпус пристрою.

Примітка
- Не нахиляйте та не струшуйте бак для брудної води під час його перенесення або встановлення, інакше брудна вода може легко витекти.

- Рекомендується очищати бак для брудної води, перш ніж рівень води перевищить максимальну позначку на баку. Якщо продовжувати користуватися приладом після перевищення максимального рівня, поплавець активує автоматичну зупинку всмоктування води та прилад перестане всмоктувати.

5.3 Очищення насадки, що всмоктує. Мал. 5 (с. 31)

1. Натисніть кнопку від'єднання всмоктувальної насадки та зніміть її з тримача шлангу.
2. Промийте насадку, що всмоктує.
3. Знову встановіть кришку насадки, що всмоктує. Переконайтеся, що штифти правильно увійшли до отворів, і притисніть деталі до клацання.

При очищенні насадки, що всмоктує, прочистіть отвір для виходу води, якщо він засмічений. Переконайтеся, що шланг не пошкоджений та не має протікання.

5.4 Очищення шлангу. Мал. 6 (с. 32)

1. Натисніть кнопку від'єднання всмоктувальної насадки та зніміть її з тримача шлангу.
2. Підключіть прилад до електромережі, під'єднайте насадку, що всмоктує, до основного корпусу і натисніть на курок, щоб очистити шланг.

6. УСУНЕННЯ НЕСПРАВНОСТЕЙ

Якщо ви виявили будь-яку проблему, уважно прочитайте цей посібник і спробуйте можливі способи її усунення, перш ніж звертатися до служби технічної підтримки Cecotec.

Проблема	Можливі причини	Рішення
Прилад не працює, хоча вимикач увімкнений	Вилка підключена неправильно або нещільно, тому відсутня контакт.	Вимкніть прилад та знову підключіть його до електромережі.
	Пошкоджено внутрішню проводку або кабель живлення.	Зверніться до офіційної служби технічної підтримки Cecotec.
	Прилад перегрівся і спрацював захисний пристрій.	Ознайомтеся з інструкціями щодо захисного пристрою.
При натисканні кнопки подачі води вода не надходить або надходить у невеликій кількості	Насадка засмічена.	Зніміть насадку, що всмоктує, і промийте її чистою водою.
	Утримувач або насос пошкоджено.	Зверніться до офіційної служби технічної підтримки Cecotec.

Прилад не всмоктує або потужність всмоктування надто слабка	Кнопка живлення знаходиться в положенні «Вимкнено».	Увімкніть прилад кнопкою живлення.
	Бак для брудної води заповнений, через що спрацював клапан поплавка.	Очистіть бак для брудної води та знову використовуйте прилад.
	Шланг працює неправильно.	Перевірте, чи немає на шлангу тріщин, пошкоджень чи засмічень.
	Бак для брудної води неправильно встановлений.	Правильно встановіть бачок для брудної води.
	Губчастий фільтр повітрозабірника засмічений.	Очистіть або замініть губчастий фільтр.

Якщо після виконання цих дій проблема залишається, зверніться до продавця або до служби технічної підтримки Cecotec.

Попередження
Не намагайтеся самостійно розбирати, ремонтувати чи модифікувати прилад.

7. ТЕХНІЧНІ ХАРАКТЕРИСТИКИ

Продукт: Conga 6000 Carpet&Spot Clean XL
Артикул продукту: EU01_122354
Напруга: 220-240 В, 50/60 Гц
Потужність: 600 Вт
Ступінь захисту: IPX4
Фактична ємність бака для брудної води: близько 0,85 л
Фактична ємність бака для чистої води: близько 1,5 л
Шланг: діаметр 30 мм ⟍ довжина 1,2 м
Розміри: 290⟍180⟍270 мм
Технічні характеристики можуть бути змінені без попередження з метою покращення якості продукту.
Зроблено у Китаї | Розроблено в Іспанії

8. УТИЛІЗАЦІЯ СТАРИХ ЕЛЕКТРОПРИЛАДІВ



Цей символ вказує на те, що відповідно до чинних норм виріб та/або батарею необхідно утилізувати окремо від побутових відходів. Коли термін придатності цього продукту закінчиться, ви повинні утилізувати елементи/батареї/акумулятори та віднести їх до пункту збору, призначеного місцевими органами влади.

Споживачі повинні звернутися до місцевих органів влади або роздрібного продавця для отримання інформації щодо правильної утилізації старих приладів та/або їхніх батарей.
отримання наведених вище вказівок допоможе захистити навколишнє середовище.

9. СЕРВІСНЕ ОБСЛУГОВУВАННЯ І ГАРАНТІЯ

Cecotec несе відповідальність перед кінцевим користувачем або споживачем за будь-яку невідповідність, яка існує на момент поставки продукту відповідно до положень, умов і термінів, установлених застосовними правилами. Рекомендується, щоб ремонт проводився кваліфікованим персоналом. Якщо в будь-який момент ви виявите будь-яку проблему з вашим продуктом або матимете будь-які сумніви, не соромтеся зв'язатися з офіційною службою технічної підтримки Cecotec за номером +34 963 210 728.

10. АВТОРСЬКІ ПРАВА

Права інтелектуальної власності на тексти цього посібника належать CECOTEC INNOVACIONES, S.L. Всі права захищені. Вміст цієї публікації не можна, повністю або частково, відтворювати, зберігати в пошуковій системі, передавати або поширювати будь-якими засобами (електронними, механічними, фотокопіюванням, записом або подібними) без попереднього дозволу CECOTEC INNOVACIONES, S.L.

1. КОМПОНЕНТЫ УСТРОЙСТВА

Рис. 1 (с. 29)
1. Ручка основного корпуса
2. Кнопка питания
3. Бак для чистой воды
4. Бак для грязной воды
5. Угловая всасывающая насадка
6. Фиксатор для снятия всасывающей насадки
7. Фиксатор для снятия бака для чистой воды
8. Фиксатор для снятия бака для грязной воды
9. Крючок для кабеля питания
10. Держатель шланга
11. Шланг
12. Держатель для аксессуаров
13. Обычная насадка со щетиной
14. Узкая насадка «2 в 1»
15. Насадка XXL со щетиной
16. Насадка для окон

Для хранения можно обмотать шланг вокруг прибора, а кабель питания связать и повесить на предназначенный для него крючок, как показано на рисунке 1.

ПРИМЕЧАНИЕ:
Изображения в данном руководстве являются схематическими и могут не полностью соответствовать внешнему виду устройства.

2. ПЕРЕД ПЕРВЫМ ИСПОЛЬЗОВАНИЕМ

- Этот продукт имеет защитную упаковку для защиты во время транспортировки. Распакуйте устройство и сохраните оригинальную упаковку и материалы в надежном месте. Это поможет предотвратить любые повреждения, если продукт потребуется транспортировать в будущем. В случае утилизации оригинальной упаковки убедитесь, что все упаковочные материалы переработаны соответствующим образом.
- Убедитесь, что все детали и компоненты включены в комплект поставки и находятся в хорошем состоянии. Если какая-либо деталь отсутствует или находится в плохом состоянии, немедленно обратитесь в официальную службу технической поддержки Cecotec.

- Комплектация:
- Моющий пылесос для мягкой мебели
- Обычная насадка со щетиной
- Узкая насадка «2 в 1»
- Насадка XXL со щетиной
- Бак для чистой воды
- Бак для грязной воды
- Крючок для шланга
- Насадка для окон
- Руководство по эксплуатации

3. СБОРКА УСТРОЙСТВА

1. Установите всасывающую насадку в прибор.
2. Снимите бак для чистой воды с основного корпуса прибора, нажав на фиксатор бака и потянув бак наружу. Наполните бак чистой водой до отметки «MAX», затем установите бак для чистой воды обратно в основной корпус прибора. Рис. 2 (с. 30)

Примечание
- В бак для чистой воды можно добавить слабопенящееся моющее средство, смешав его с водой в пропорции 5:10.
- После использования прибора необходимо слить оставшуюся воду из бака для чистой воды, чтобы избежать протекания и образования плесени.
- Не встряхивайте бак для чистой воды во время его установки, так как это может привести к протеканию воды.

4. ЭКСПЛУАТАЦИЯ

1. Подключите устройство к источнику питания.
2. Нажмите кнопку питания, чтобы включить устройство.
3. Удерживайте кнопку выпуска воды, чтобы распылить чистую воду. Распылите чистую воду на грязь, чтобы вывести ее на поверхность.
4. Нажмите впускное отверстие для пылесоса на грязь, чтобы вывести воду и грязь на поверхность, и пропылесосьте их. Рис. 3 (с. 30)
5. Прекратите распыление чистой воды и удалите грязную воду пылесосом.
6. Выключите устройство, нажав кнопку питания.
7. Отключите устройство от электропитания.
8. Слейте чистую и грязную воды из резервуаров и очистите резервуар для грязной воды.

Предупреждение
- После распыления поверхность может быть влажной.
- Не распыляйте воду непрерывно на одно и то же место.
- Выключайте прибор перед тем, как отсоединить его от сети.
- После использования прибора повесьте и намотайте кабель питания в держатель кабеля питания.

Очистка въевшейся грязи
Предупреждение:
- Вы можете добавить малопенящееся моющее средство в резервуар для чистой воды или нанести его непосредственно на пятно.
- Перед использованием убедитесь, что моющее средство не повредит загрязненную поверхность.
- Не используйте растворители, анилин, хлороформ или легковоспламеняющиеся моющие средства.

Рекомендуемые жидкости
- Щелочная ионизированная вода.
- Малопенящееся моющее средство в резервуаре для чистой воды в сочетании с водой в пропорции 5:10.
- Лимонная кислота
- Вода с соляной кислотой.

Нерекомендуемые жидкости
- Нейтральное кухонное моющее средство.
- Щелочное моющее средство.
- Кислотное моющее средство.

1. Нанесите моющее средство на загрязненную поверхность, распылите чистую воду и сотрите грязь щеткой, чтобы вывести ее на поверхность.
2. Пропылесосьте грязь и не оставляйте моющее средство.

Предупреждение:
- Чтобы узнать количество и способ применения моющего средства, внимательно прочитайте инструкцию производителя.
- Прекратите использование устройства, когда вода или пена в баке для грязной воды достигнет максимального уровня, и его; в противном случае в машину может попасть вода.

Использование всасывающей насадки под прямым углом
Прижмите всасывающую насадку к загрязненной поверхности и перемещайте ее сверху вниз.

5. ЧИСТКА И ТЕХНИЧЕСКОЕ ОБСЛУЖИВАНИЕ

Предупреждение
- Перед чисткой остановите устройство и отключите его от сети.
- Не мочите устройство, чтобы избежать риска поражения электрическим током.
- Не используйте моющие средства, растворители, бензол или другие химические вещества для очистки устройства.
- После каждого использования необходимо снимать и очищать бак для грязной воды, бак для чистой воды и всасывающую насадку, чтобы предотвратить появление неприятных запахов от остатков влаги и грязи.

5.1 Очистка основного корпуса
- Наиболее легкие загрязнения можно очистить слегка влажной тряпкой.
- Самые стойкие загрязнения можно очистить тканью, слегка смоченной моющим средством, а затем тканью, слегка смоченной водой.

5.2 Очистка резервуара для грязной воды Рис. 4 (с. 31)
1. Когда грязная вода достигнет максимального уровня, прекратите использование устройства и отключите его от сети.
2. Снимите бак для грязной воды. Для этого сдвиньте защелку бака для грязной воды и снимите его.
3. Снимите верхнюю крышку бака для грязной воды и слейте отработанную воду.
4. Очистите резервуар, верхнюю крышку и уплотнительную ленту.
5. Поместите бак для грязной воды в основной корпус устройства.

Примечание
- Не наклоняйте и не встряхивайте бак для грязной воды при его переноске или установке, иначе грязная вода может легко вытечь.

- Рекомендуется очищать бак для грязной воды до того, как уровень воды превысит максимальную отметку на баке. Если продолжать пользоваться прибором после превышения максимального уровня, поплавок активирует автоматическую остановку всасывания воды, и прибор перестанет всасывать.

5.3 Очистка всасывающей насадки. Рис. 5 (с. 31)

1. Нажмите кнопку отсоединения всасывающей насадки и снимите ее с держателя шланга.
2. Промойте всасывающую насадку.
3. Снова установите крышку всасывающей насадки. Убедитесь, что штифты правильно вошли в отверстия, и прижмите детали до щелчка.

При очистке всасывающей насадки прочистите отверстие для выхода воды, если оно засорено. Убедитесь, что шланг не поврежден и не имеет протечек.

5.4 Очистка шланга. Рис. 6 (с. 32)

1. Нажмите кнопку отсоединения всасывающей насадки и снимите ее с держателя шланга.
2. Подключите прибор к электросети, подсоедините всасывающую насадку к основному корпусу и нажмите на курок, чтобы очистить шланг.

6. УСТРАНЕНИЕ НЕПОЛАДОК

Если вы обнаружили какую-либо проблему, внимательно прочитайте данное руководство и попробуйте возможные способы ее устранения, прежде чем обращаться в службу технической поддержки Cecotec.

Проблема	Возможные причины	Решения
Прибор не работает, хотя выключатель включен	Вилка подключена неправильно или неплотно, поэтому отсутствует контакт.	Выключите прибор и снова подключите его к электросети.
	Повреждена внутренняя проводка или кабель питания.	Обратитесь в официальную службу технической поддержки Cecotec.
	Прибор перегрелся, и сработало защитное устройство.	Ознакомьтесь с инструкциями по защитному устройству.
При нажатии кнопки подачи воды вода не поступает или поступает в небольшом количестве	Насадка засорена.	Снимите всасывающую насадку и промойте ее чистой водой.
	Держатель или насос повреждены.	Обратитесь в официальную службу технической поддержки Cecotec.

Прибор не всасывает или мощность всасывания слишком слабая	Кнопка питания находится в положении «Off» (выключено).	Включите прибор кнопкой питания.
	Бак для грязной воды заполнен, из-за чего сработал поплавковый клапан.	Очистите бак для грязной воды и снова используйте прибор.
	Шланг работает неправильно.	Проверьте, нет ли на шланге трещин, повреждений или засоров.
	Бак для грязной воды установлен неправильно.	Правильно установите бак для грязной воды.
	Губчатый фильтр воздухозаборника засорен.	Очистите или замените губчатый фильтр.

Если после выполнения этих действий проблема все еще сохраняется, обратитесь к продавцу или в службу технической поддержки Cecotec.

Предупреждение
Не пытайтесь самостоятельно разбирать, ремонтировать или модифицировать прибор.

7. ТЕХНИЧЕСКИЕ ХАРАКТЕРИСТИКИ

Продукт: Conga 6000 Carpet&Spot Clean XL
Артикул продукта: EU01_122354
Напряжение: 220–240 В, 50/60 Гц
Мощность: 600 Вт
Степень защиты: IPX4
Фактическая емкость бака для грязной воды: около 0,85 л
Фактическая емкость бака для чистой воды: около 1,5 л
Шланг: диаметр 30 мм ⟍ длина 1,2 м
Размеры: 290 ⟍ 180 ⟍ 270 мм
Технические характеристики могут быть изменены без предварительного уведомления с целью улучшения качества продукта.
Сделано в Китае | Разработано в Испании

8. УТИЛИЗАЦИЯ СТАРЫХ ЭЛЕКТРОПРИБОРОВ



Этот символ означает, что в соответствии с действующими правилами изделие и/или батарею следует утилизировать отдельно от бытовых отходов. Когда срок годности этого продукта подходит к концу, вам следует утилизировать элементы питания/батарейки/аккумуляторы и отнести их в пункт сбора, назначенный местными властями.

Потребители должны обращаться в местные органы власти или к розничному продавцу за информацией о правильной утилизации старых приборов и/или их батарей.
Соблюдение приведенных выше рекомендаций поможет защитить окружающую среду.

9. ТЕХНИЧЕСКАЯ ПОДДЕРЖКА И ГАРАНТИЯ

Cecotec несет ответственность перед конечным пользователем или потребителем за любое несоответствие, существующее на момент поставки продукта, в соответствии с условиями и сроками, установленными применимыми правилами.
Рекомендуется, чтобы ремонт выполнялся квалифицированным персоналом.
Если в любой момент вы обнаружите какую-либо проблему с вашим продуктом или у вас возникнут какие-либо сомнения, не стесняйтесь обращаться в официальную службу технической поддержки Cecotec по телефону +34 963 210 728.

10. АВТОРСКИ ПРАВА

Права интеллектуальной собственности на тексты данного руководства принадлежат CECOTEC INNOVACIONES, S.L. Все права защищены. Содержание этой публикации не может быть полностью или частично воспроизведено, сохранено в поисковой системе, передано или распространено любыми средствами (электронными, механическими, фотокопированием, записью или аналогичными) без предварительного разрешения CECOTEC INNOVACIONES, S.L.

1. PARTS AND COMPONENTS

Fig. 1 p. (29)
1. Main body handle
2. Power button
3. Clean-water tank
4. Waste-water tank
5. Right-angle suction nozzle
6. Suction nozzle release tab
7. Clean-water tank release tab
8. Waste-water tank release tab
9. Power cable hook
10. Hose bracket
11. Hose
12. Accessories bracket
13. Normal bristle nozzle
14. 2 in 1 narrow nozzle
15. XXL bristle nozzle
16. Accessory for windows

For storage, you can wind the hose around the appliance and tie and hang the power cord in its hook, as shown in Figure 1.

NOTE:
The graphics in this manual are schematic representations and may not exactly match the device.

2. BEFORE USE

- This appliance includes a safety package to protect it during transport. Unpack the appliance and keep the original packaging and materials in a safe place. It will help prevent any damage if the appliance needs to be transported in the future. In case the original packaging is disposed of, make sure all packaging materials are recycled accordingly.
- Make sure all parts and components are included and in good conditions. If any sign of visible damage is observed, immediately contact Cecotec's official Technical Support Service.

- Box content:
- Upholstery cleaner
- Normal bristle nozzle

- 2 in 1 narrow nozzle
- XXL bristle nozzle
- Clean-water tank
- Waste-water tank
- Hose hook
- Accessory for windows
- Instruction manual

3. ASSEMBLY

1. Insert the suction nozzle in the appliance.
2. Remove the clean-water tank from the main body of the appliance by pressing the release tab on the clean-water tank and pulling out the tank. Fill the tank with clean water up to the "MAX" mark and install the clean-water tank back into the main body of the appliance. Fig. 2 (p. (30))

Note
- You can add low-foam detergent to the clean-water tank, combined with water in a 5:10 proportion.
- After using the appliance, you must empty the remaining water in the clean-water tank to avoid leakage and mould formation.
- Do not shake the clean-water tank during installation, as it could cause water leakage.

4. OPERATION

1. Connect the product to the mains socket.
2. Press the power button to switch on the appliance.
3. Press and hold the water release button to spray clean water. Spray clean water on the dirt to bring it to the surface.
4. Press the suction inlet on the dirt to bring water and dirt to the surface and vacuum them. Fig. 3 (p. (30))
5. Stop spraying clean water and vacuum the wastewater.
6. Switch off the appliance by pressing the power button.
7. Unplug it from the power supply.
8. Empty the clean and wastewater from the tanks and clean the waste-water tank.

Note
- It is normal for the surface to be wet after spraying.
- Do not spray water continuously over the same spot.

- Switch off the appliance before unplugging it.
- After using the device, hang and wind the power cord in the power cord hook.

Cleaning embedded dirt

Warning:

- You can add low-foam detergent in the clean-water tank or apply it directly on the stain.
- Make sure the detergent will not damage the soiled surface before using it.
- Do not use thinners, aniline, chloroform, or flammable detergents.

Recommended liquids

- Alkaline ionised water.
- Low-foam detergent to the clean water tank combined with water in a 5:10 proportion.
- Citric acid
- Water with hydrochloric acid.

Non-recommended liquids

- Neutral kitchen detergent.
- Alkaline detergent.
- Acid detergent.

1. Apply detergent over the soiled surface, spray clean water, and scrub the dirt with a brush to bring it to the surface.
2. Vacuum the dirt and do not let any detergent remain.

Warning:

- To know the detergent quantity and use, carefully read the manufacturer instructions.
- Stop using the appliance when the water or foam in the waste-water tank reaches the maximum water level and clean the waste-water tank. Otherwise, water may enter the appliance.

Using the right-angle suction nozzle

Press the suction nozzle against the soiled surface and move it from top to bottom.

5. CLEANING AND MAINTENANCE

Note

- Stop the appliance and unplug it from the mains before cleaning it.
- Do not wet the appliance to avoid the risk of electric shock.
- Do not use detergents, thinners, benzene, or other chemical agents to clean the appliance.
- After every use, you must remove and clean the waste-water tank, the clean-water tank, and the suction nozzle to prevent humidity and dirt remains from emitting bad odours.

5.1 Cleaning the main body

- The most common dirt can be cleaned with a slightly damp cloth.
- The most stubborn dirt can be cleaned with a cloth slightly soaked in detergent and then a cloth slightly soaked in water.

5.2 Waste-water tank cleaning. Fig. 4 (p. (31))

1. When the wastewater reaches the maximum level, stop using the appliance and unplug it from the mains.
2. Remove the waste-water tank. To do so, slide the waste-water tank release tab and remove the waste-water tank.
3. Remove the upper cover of the waste-water tank and empty the wastewater.
4. Clean the tank, the upper cover, and the sealing strip.
5. Place the waste-water tank in the main body of the appliance.

Note

- Do not lean or shake the waste-water tank when transporting or assembling it; otherwise, wastewater will easily leak.
- We recommend you empty the wastewater before it exceeds the maximum level on the tank; if you continue using the tank after the wastewater has exceeded the maximum water level, the float buoy will activate the device for automatic water suction stop and stop suction.

5.3 Cleaning the suction nozzle. Fig. 5 (p. (31))

1. Press the suction nozzle release button and separate it from the hose bracket
2. Rinse the suction nozzle.
3. Install the suction nozzle cover again. Make sure the pins are correctly placed in the holes and press these parts until they click.

When cleaning the suction nozzle, empty the water outlet if clogged.
Check the hose is not damaged and has no leaks.

5.4 Cleaning the hose. Fig. 6 (p. (32))

1. Press the suction nozzle release button and separate it from the hose bracket.
2. Connect the device to the mains and connect the suction nozzle to the main body and press the trigger to clean the hose.

6. TROUBLESHOOTING

If you observe any problem, carefully read this manual and try any possible solutions before contacting Cecotec Technical Support Service.

Problem	Possible causes	Possible solutions
The appliance does not work, and the switch is on	The plug is not correctly connected and loose, so it does not make contact.	Turn off the appliance and connect it again to the mains.
	The internal line or power cord are broken.	Contact the official Cecotec Technical Support Service.
	The appliance overheats and the protective device is activated.	Read the instructions on the protective device.
When pressing the water release button, there is no water or little water released	The nozzle is clogged.	Remove the suction nozzle and clean it with clean water.
	The bracket or pump are damaged.	Contact the official Cecotec Technical Support Service.
It does not vacuum, or it is too weak	The power button is in the Off position.	Turn on the power button.
	The waste-water tank is full, which activates the float valve.	Empty the waste-water tank and use it again.
	The hose does not work properly.	Check the hose is not cracked, broken, or clogged.
	The waste-water tank is not correctly installed.	Install the waste-water tank correctly.
	The air inlet sponge is blocked.	Clean or replace the sponge.

If after these tasks the problem still occurs, contact the provider or Cecotec's Technical Support Service.

Warning
Do not try to disassemble, repair, or modify the appliance by yourself.

7. TECHNICAL SPECIFICATIONS

Product: Conga 6000 Carpet&Spot Clean XL
Product reference: EU01_122354
Voltage: 220-240 V, 50/60 Hz
Power: 600 W
IPX4
Actual waste-water tank capacity: around 0.85 litres
Actual clean-water tank capacity: around 1.5 litres.
Hose length: φ30 mm x 1.2 m
Dimensions: 290 mm x 180 mm x 270 mm
Technical specifications may change without prior notification to improve product quality.
Made in China | Designed in Spain

8. DISPOSAL OF OLD ELECTRICAL AND ELECTRONIC APPLIANCES



This symbol indicates that, according to the applicable regulations, the product and/or batteries must be disposed of separately from household waste. When this product reaches the end of its shelf life, you should dispose of the cells/batteries/accumulators and take them to a collection point designated by the local authorities.
Consumers must contact their local authorities or retailer for information concerning the correct disposal of
old appliances and/or their batteries.
Compliance with the above guidelines will help protecting the environment.

9. TECHNICAL SUPPORT AND WARRANTY

Cecotec shall be liable to the end user or consumer for any lack of conformity that exists at the time of delivery of the product under the terms, conditions, and deadlines established by the applicable regulations.
It is recommended that repairs be carried out by qualified personnel.
If at any moment you detect any problem with your product or have any doubt, do not hesitate to contact the official Cecotec Technical Support Service at +34 96 321 07 28.

10. COPYRIGHT

The intellectual property rights over the texts in this manual belong to CECOTEC INNOVACIONES, S.L. All rights reserved. The contents of this publication may not, in whole or in part, be reproduced, stored in a retrieval system, transmitted, or distributed by any means (electronic, mechanical, photocopying, recording or similar) without the prior authorization of CECOTEC INNOVACIONES, S.L.

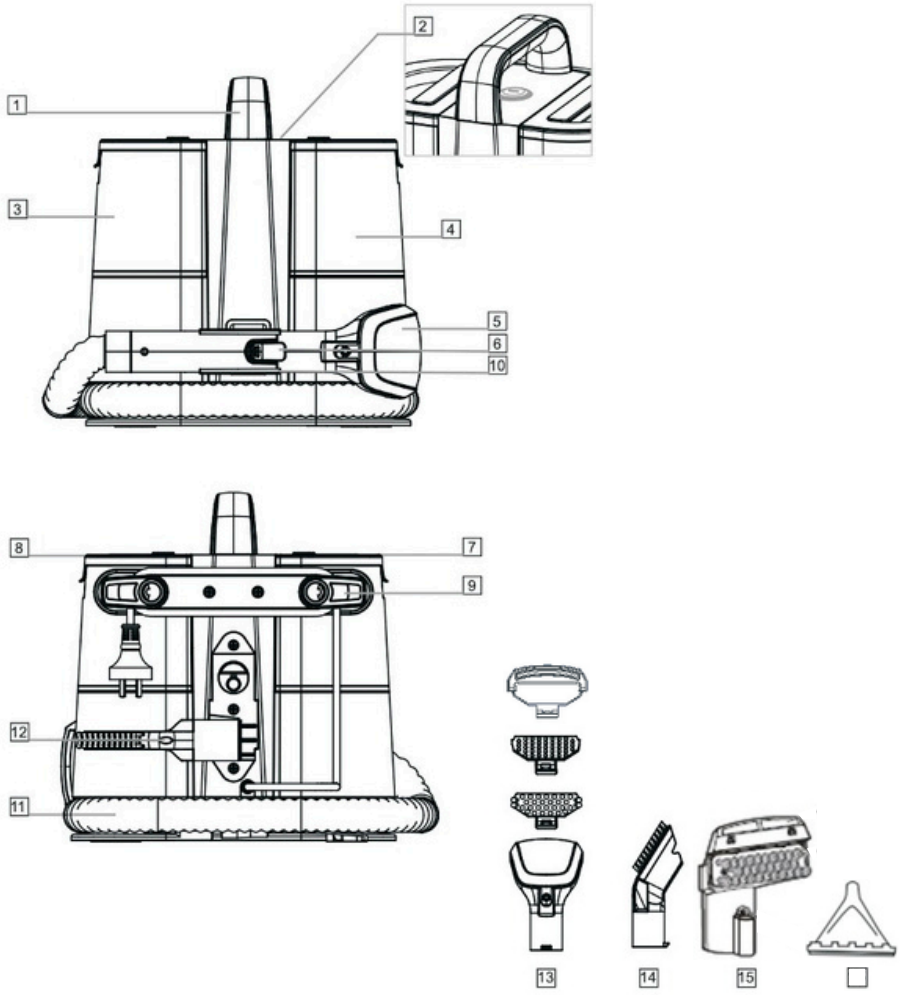

Мал./Рис./Fig. 1



1 2 3

Мал./Рис./Fig. 2

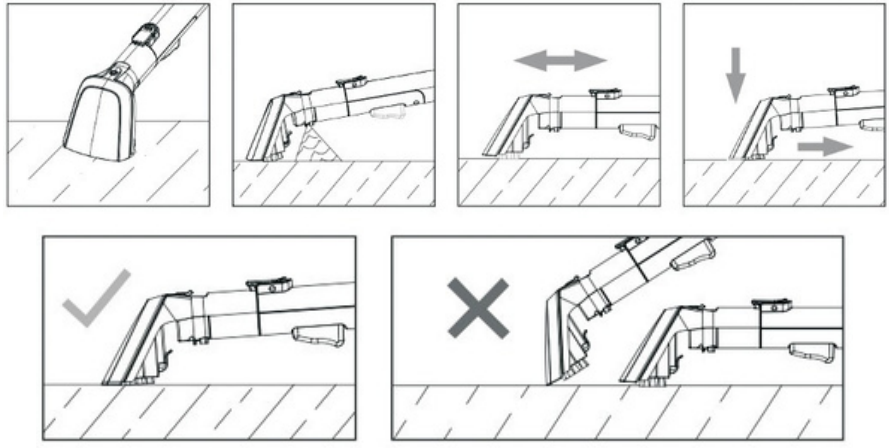

Мал./Рис./Fig. 3

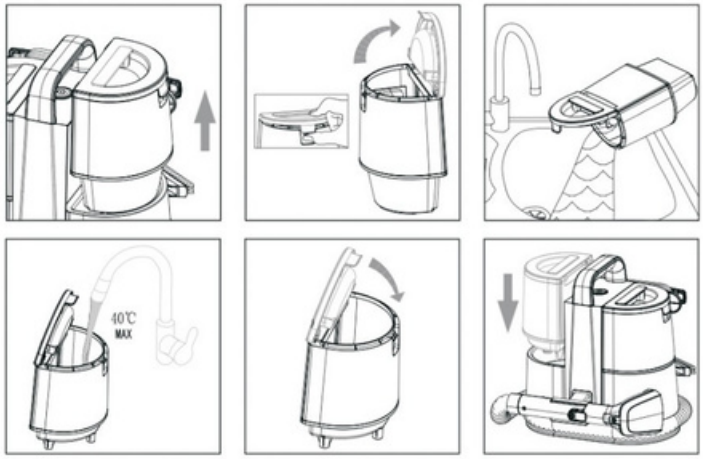

Мал./Рис./Fig. 4

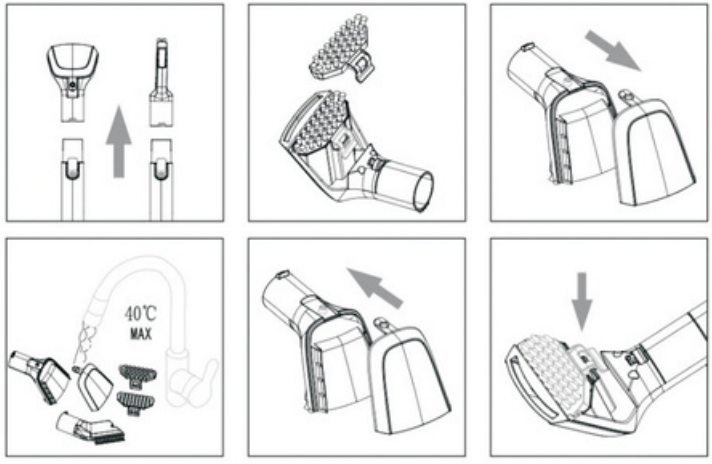

Мал./Рис./Fig. 5

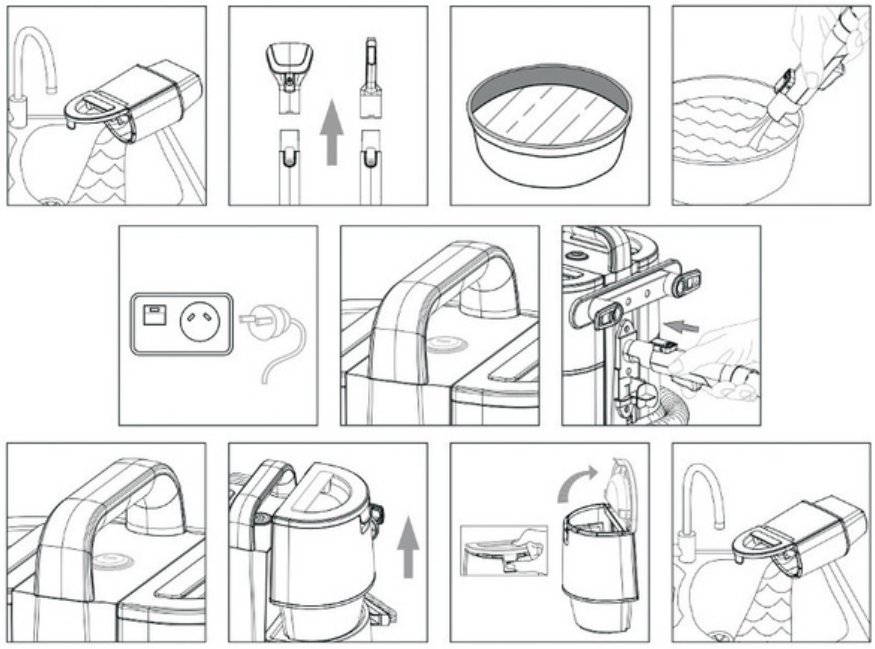

Мал./Рис./Fig. 6

www.cecotec.es

Cecotec Innovaciones S.L.
Av. Reyes Católicos, 60
46910, Alfafar (Valencia)
AP01240422