cecotec

AIRGLISSE ™ 10IN1 CHAMPAGNE
AIRGLISSE ™10IN1 CHAMPAGNE ICE

Стайлер/Стайлер/Styling brush



Інструкція користувача
Инструкция пользователя
Instruction manual

Інструкція з техніки безпеки 1
Инструкция по технике безопасности 4
Safety instructions 7

ЗМІСТ

1. Елементи та компоненти 9
2. Перед першим використанням 9
3. Експлуатація 10
4. Очищення та технічне обслуговування 11
5. Усунення несправностей 12
6. Технічні характеристики 12
7. Утилізація електричного та електронного обладнання 12
8. Технічна підтримка та гарантія 13
9. Авторське право 13
10. Спрощена декларація відповідності ЄС 13

СОДЕРЖАНИЕ

1. Элементы и компоненты 14
2. Перед первым использованием 14
3. Эксплуатация 15
4. Очистка и техническое обслуживание 16
5. Устранение неисправностей 17
6. Технические характеристики 17
7. Утилизация электрического и электронного оборудования 17
8. Техническая поддержка и гарантия 18
9. Авторское право 18
10. Упрощённая декларация о соответствии требованиям ЕС 18

INDEX

1. Parts and components 19
2. Before use 19
3. Operation 20
4. Cleaning and maintenance 21
5. Troubleshooting 21
6. Technical specifications 22
7. Recycling of electrical and electronic devices 22
8. Technical support and warranty 22
9. Copyright 22
10. Simplified EU Declaration of Conformity 23

ПРИМІТКА/ПРИМЕЧАНИЕ/NOTA

03465 - AirGlisse™ 10in1 Champagne
EU01_136303 - AirGlisse™ 10in1 Champagne Ice

UA • Кодування в цій інструкції є універсальним і застосовується до всіх варіантів кодування пристрою.

RU • Кодировка в данной инструкции является универсальной и применима ко всем вариантам кодировки устройства.

EN • The coding in this manual is generic and applies to all code variants of the appliance.

ІНСТРУКЦІЯ З ТЕХНІКИ БЕЗПЕКИ

Перед використанням пристрою уважно прочитайте наведені нижче інструкції. Збережіть цю інструкцію з експлуатації для подальшого використання або передачі новим користувачам.
– Під час використання пристрою необхідно суворо дотримуватися всіх інструкцій із техніки безпеки.
– Переконайтеся, що напруга електромережі відповідає напрузі, зазначеній на заводській табличці пристрою.
– Цей пристрій призначений виключно для побутового використання. Він не призначений для використання в барах, ресторанах, заміських будинках, готелях, мотелях та офісах.
– Якщо пристрій використовується у ванній кімнаті, після використання його необхідно від'єднати від електромережі, оскільки близькість води становить небезпеку, навіть коли пристрій вимкнений.
– Цей пристрій можуть використовувати діти віком від 8 років, а також особи з обмеженими фізичними, сенсорними або розумовими можливостями чи недостатнім досвідом і знаннями, якщо вони перебувають під належним наглядом або отримали інструкції щодо безпечного використання пристрою та розуміють пов'язані з цим ризики. Не дозволяйте дітям гратися з пристроєм. Діти не повинні виконувати очищення та технічне обслуговування пристрою без нагляду дорослих.
– Для додаткового захисту рекомендується встановити в електричному колі, що забезпечує живлення ванної кімнати, пристрій захисного вимкнення (ПЗВ) з номінальним струмом витоку не більше 30 мА. Рекомендуємо звернутися за консультацією до кваліфікованого електрика.
-  Цей символ означає, що пристрій заборонено використовувати поблизу ванн, душових кабін або інших ємностей, наповнених водою.

– ПОПЕРЕДЖЕННЯ: Не використовуйте пристрій поблизу ванн, душових кабін, раковин або інших ємностей, наповнених водою. Якщо пристрій використовується у ванній кімнаті, після використання від'єднуйте його від електромережі.
– Не занурюйте кабель живлення, вилку або будь-які інші незнімні частини пристрою у воду чи інші рідини. Не допускайте контакту електричних з'єднань із водою. Перед тим як торкатися вилки або вмикати пристрій, переконайтеся, що ваші руки повністю сухі.
-  Цей символ означає: Увага! Гаряча поверхня.

– Регулярно перевіряйте кабель живлення на наявність видимих пошкоджень. Якщо кабель пошкоджений, його необхідно замінити у виробника, в офіційному сервісному центрі або звернутися до іншого кваліфікованого спеціаліста, щоб уникнути небезпеки.
– Не використовуйте пристрій із зовнішніми таймерами або системами дистанційного керування.
– Завжди від'єднуйте пристрій від електромережі після використання, перед очищенням, а також у разі виявлення несправностей у його роботі.
– Не намотуйте кабель живлення навколо пристрою.
– Небезпека опіків: потік повітря та насадки нагріваються під час роботи. Уникайте контакту зі шкірою та тримайте пристрій на безпечній відстані від шкіри голови. Перед заміною насадок дайте їм охолонути.
– Не залишайте увімкнений пристрій на будь-якій поверхні.
– Не використовуйте пристрій для розчісування перук, натурального нарощеного волосся, штучного волосся або шерсті тварин.
– Якщо пристрій упав у воду, не торкайтеся його. Спочатку від'єднайте пристрій від електромережі, витягнувши вилку з розетки.

– Стежте, щоб решітки пристрою не були заблоковані. Тримайте волосся, вільний одяг та сторонні предмети подалі від решіток. Регулярно очищуйте фільтр від ворсу та волосся. Не вставляйте сторонні предмети крізь решітки.
– Використовуйте лише насадки, що входять до комплекту. Завжди встановлюйте або знімайте насадки, коли пристрій від'єднаний від електромережі та охолонув. Під час використання насадки нагріваються, тому перед їх заміною дайте їм охолонути.

ИНСТРУКЦИИ ПО ТЕХНИКЕ БЕЗОПАСНОСТИ

Перед использованием устройства внимательно прочтите приведенные ниже инструкции. Сохраните данную инструкцию по эксплуатации для дальнейшего использования или передачи новым пользователям.
– При использовании устройства необходимо строго соблюдать все инструкции по технике безопасности.
– Убедитесь, что напряжение в электросети соответствует напряжению, указанному на заводской табличке устройства.
– Данное устройство предназначено исключительно для бытового использования. Оно не предназначено для использования в барах, ресторанах, загородных домах, гостиницах, мотелях и офисах.
– Если устройство используется в ванной комнате, после использования его необходимо отключить от электросети, поскольку близость воды представляет опасность, даже когда устройство выключено.
– Данное устройство могут использовать дети в возрасте от 8 лет, а также лица с ограниченными физическими, сенсорными или умственными способностями, или недостаточным опытом и знаниями, если они находятся под надлежащим присмотром или получили инструкции по безопасному использованию устройства и понимают связанные с этим риски. Не позволяйте детям играть с устройством. Дети не должны выполнять очистку и техническое обслуживание устройства без присмотра взрослых.
– Для дополнительной защиты рекомендуется установить в электрической цепи, обеспечивающей питание ванной комнаты, устройство защитного отключения (УЗО) с номинальным током утечки не более 30 мА. Рекомендуем обратиться за консультацией к квалифицированному электрику.

-  Этот символ означает, что устройство запрещено использовать вблизи ванн, душевых кабин или других емкостей, наполненных водой.

– ПРЕДУПРЕЖДЕНИЕ: Не используйте устройство вблизи ванн, душевых кабин, раковин или других емкостей, наполненных водой. Если устройство используется в ванной комнате, после использования отсоединяйте его от электросети.
– Не погружайте шнур питания, вилку или любые другие несъемные части устройства в воду или другие жидкости. Не допускайте контакта электрических соединений с водой. Прежде чем прикасаться к вилке или включать устройство, убедитесь, что ваши руки полностью сухие.

-  Этот символ означает: Внимание! Горячая поверхность.

– Регулярно проверяйте шнур питания на наличие видимых повреждений. Если кабель повреждён, его необходимо заменить у производителя, в официальном сервисном центре или обратиться к другому квалифицированному специалисту, чтобы избежать опасности.
– Не используйте устройство с внешними таймерами или системами дистанционного управления.
– Всегда отключайте устройство от электросети после использования, перед очисткой, а также в случае обнаружения неисправностей в его работе.
– Не наматывайте шнур питания вокруг устройства.
– Опасность ожогов: воздушный поток и насадки нагреваются во время работы. Избегайте контакта с кожей и держите устройство на безопасном расстоянии от кожи головы. Перед заменой насадок дайте им остыть.
– Не оставляйте включенное устройство на любой поверхности.
– Не используйте устройство для расчесывания париков, натуральных наращенных волос, искусственных волос или шерсти животных.

– Если устройство упало в воду, не прикасайтесь к нему. Сначала отключите устройство от электросети, вынув вилку из розетки.
– Следите за тем, чтобы решетки устройства не были заблокированы. Держите волосы, свободную одежду и посторонние предметы подальше от решеток. Регулярно очищайте фильтр от ворса и волос. Не вставляйте посторонние предметы через решетки.
– Используйте только насадки, входящие в комплект. Всегда устанавливайте или снимайте насадки, когда устройство отключено от электросети и остыло. Во время использования насадки нагреваются, поэтому перед их заменой дайте им остыть.

SAFETY INSTRUCTIONS

Read the following instructions carefully before using the product. Keep this instruction manual for future reference or new users.

- All safety instructions must be closely followed when using the appliance.
- Make sure that the mains voltage matches the voltage stated on the rating label of the appliance.
- This appliance is designed for domestic use only and is not intended for bars, restaurants, farmhouses, hotels, motels, and offices.
- If the device is to be used in a bathroom, it must be unplugged from the wall socket after use, as the proximity to water could be a risk even with the device switched off.
- This appliance can be used by children aged 8 years and above and people with reduced physical, sensory, or mental capabilities or lack of experience and knowledge if they have been given appropriate supervision or instruction concerning use of the appliance in a safe way and understand the hazards involved. Children must not play with the appliance. Cleaning and user maintenance must not be carried out by children without supervision.
- As additional protection, it is recommended that a Residual Current Device (RCD) having a rated operating fault current not exceeding 30 mA be installed in the electrical circuit supplying the bathroom. We recommend you ask a qualified installer for advice.
-  This symbol means: Do not use this appliance near a bathtub, shower, or tank filled with water.
- WARNING: do not use this appliance near bathtubs, showers, sinks or other containers filled with water. If used in a bathroom, unplug it after use.

- Do not immerse the cord, plug, or any other non-removable part of the appliance in water or any other liquid or expose electrical connections to water. Ensure your hands are completely dry before touching the plug or switching on the product.

-  This symbol means: warning, hot surface.

- Check the power cord regularly for visible damage. If the power cable is damaged, it must be replaced by the manufacturer, their Technical Support Service, or qualified personnel, to avoid any hazard.

- Do not use the appliance with external timers or remote control systems.

- Always unplug the appliance after use, before cleaning, and if you observe abnormal operation.

- Do not wrap the power cord around the device.

- Thermal risk: the airflow and attachments become hot. Avoid contact with skin and maintain a safe distance from the scalp; allow to cool before changing attachments.

- Do not leave the appliance on any surface while in operation.

- Do not use the appliance to comb wigs, natural hair extensions, fake hair, or animal hair.

- If the appliance falls into water, do not touch it; unplug it first from the mains or the socket.

- Keep the grilles free from obstructions. Keep hair, loose clothing, and objects away from the grilles; regularly clean the filter to remove lint or hair. Do not insert objects through the grilles.

- Only use the supplied attachments. Always attach or remove the attachments with the appliance unplugged and cool. The attachments become hot during use; allow them to cool before changing them.

1. ЕЛЕМЕНТИ ТА КОМПОНЕНТИ

Мал. 1 (с. 24)
1. Насадка
2. Кнопка регулювання швидкості повітряного потоку
3. Кнопка регулювання температури
4. Кнопка живлення
5. Кришка фільтра забору повітря
6. Кабель живлення з обертанням на 360°
7. Кнопка від'єднання насадки

Насадки (Мал. 2 (с. 25))
8. Насадка MaxiCurls
9. Насадка для сушіння волосся
10. Кругла щітка 40 мм
11. Насадка для створення локонів зліва
12. Насадка для створення локонів справа
13. Щітка 70 мм
14. Щітка 33 мм
15. Плоска насадка-щітка для випрямлення волосся
16. Насадка-щітка з жорсткими щетинками для випрямлення волосся
17. Насадка DrySleek

Примітка:
Зображення в цій інструкції мають схематичний характер і можуть не повністю відповідати фактичному вигляду пристрою.

2. ПЕРЕД ПЕРШИМ ВИКОРИСТАННЯМ

– Цей пристрій постачається в упаковці, призначеній для його захисту під час транспортування. Вийміть пристрій із коробки. Ви можете зберегти оригінальну коробку та інші пакувальні матеріали в безпечному місці, щоб запобігти пошкодженню пристрою під час транспортування в майбутньому. Якщо ви вирішите утилізувати оригінальну упаковку, переконайтеся, що всі пакувальні матеріали утилізовано належним чином.
– Переконайтеся, що всі частини та компоненти входять до комплекту й перебувають у належному стані. Якщо будь-які компоненти відсутні або пошкоджені, негайно зверніться до офіційного сервісного центру Cecotec.

Комплектація:
– Пристрій
– 10 насадок: насадка для сушіння волосся, щітки 33 мм, 40 мм і 70 мм, 2 насадки-гребінці, 2 насадки для створення локонів (ліва та права), насадка MaxiCurls і насадка DrySleek.
– Посібник користувача

– Не видаляйте серійний номер пристрою, щоб забезпечити можливість його ідентифікації в разі необхідності технічного обслуговування.

3. ЕКСПЛУАТАЦІЯ

1. Вимийте волосся шампунем і нанесіть кондиціонер.
2. Видаліть зайву вологу з волосся рушником і розчешіть його.
3. Переконайтеся, що напруга електромережі відповідає напрузі, зазначеній на заводській табличці пристрою, а вилка живлення має заземлення. Підключіть пристрій до електромережі.
4. Сумістіть потрібну насадку з отвором для виходу повітря та поверніть її, щоб зафіксувати на корпусі пристрою.
5. Натисніть і утримуйте кнопку живлення, щоб увімкнути пристрій. За замовчуванням будуть встановлені швидкість повітряного потоку та температура. Якщо ви зміните налаштування, пристрій збереже останні вибрані параметри для подальшого використання.
6. Швидкість повітряного потоку: послідовно натискайте кнопку регулювання швидкості повітряного потоку, щоб налаштувати швидкість. Якщо встановлено швидкість 1, перший світловий індикатор світитиметься зліва направо. Натисніть кнопку ще раз, щоб установити швидкість 2: перший і другий індикатори світитимуться одночасно. Натисніть кнопку втретє, щоб установити швидкість 3: усі три індикатори світитимуться одночасно. Повторне натискання кнопки поверне пристрій до швидкості 1.
7. Температура повітря: послідовно натискайте кнопку регулювання температури, щоб налаштувати температуру. Якщо встановлено рівень температури 1, перший світловий індикатор світитиметься зліва направо. Натисніть кнопку ще раз, щоб установити рівень температури 2: перший і другий індикатори світитимуться одночасно. Натисніть кнопку втретє, щоб установити рівень температури 3: усі три індикатори світитимуться одночасно. Повторне натискання кнопки активує подачу холодного повітря, при цьому світлові індикатори згаснуть. Наступне натискання поверне пристрій до рівня температури 1.
8. Щоб вимкнути пристрій, натисніть і утримуйте кнопку живлення. Після завершення використання від'єднайте пристрій від електромережі.
9. Функція автоматичного очищення. Коли пристрій вимкнений, натисніть і утримуйте кнопку регулювання температури протягом 5 секунд. Фен подаватиме повітря через решітку забору повітря протягом 20 секунд.
10. Щоб зняти насадку, посуньте кнопку від'єднання насадки вниз, поверніть насадку та обережно потягніть її, щоб від'єднати від корпусу пристрою.

Використання насадок для створення локонів

1. Коли волосся висохне щонайменше на 85%, установіть насадку для створення локонів з того боку, з якого хочете почати завивання.
2. Розділіть волосся на пасма шириною приблизно 2 см.
3. Виберіть теплий або гарячий температурний режим.

4. Піднесіть кінчик пасма до насадки для створення локонів. Завдяки ефекту Коанда волосся притягнеться до насадки та накрутиться навколо неї.
5. Утримуйте волосся накрученим на насадку протягом кількох секунд, а потім увімкніть подачу холодного повітря, щоб зафіксувати локон.
6. Вимкніть пристрій і зніміть накручене волосся з верхньої частини насадки. Повторюйте ці дії з наступними пасмами, доки не зав'єте все волосся з одного боку.
7. Замініть насадку на насадку для завивання в протилежному напрямку та повторіть ті самі дії з волоссям з іншого боку.

Після використання

1. Вимкніть пристрій і від'єднайте його від електромережі.
2. Покладіть пристрій на термостійку поверхню та дайте йому охолонути.
3. Видаліть волосся та пил із пристрою й насадок.
4. Переконайтеся, що отвори для забору та виходу повітря не заблоковані.
5. Очистьте пристрій тканиною та зберігайте його в сухому місці.

4. ОЧИЩЕННЯ ТА ТЕХНІЧНЕ ОБСЛУГОВУВАННЯ

– Перед очищенням від'єднайте пристрій від електромережі та дайте йому охолонути.
– Для очищення поверхні пристрою використовуйте м'яку вологу тканину.
– Не занурюйте пристрій у воду чи інші рідини.
– Не використовуйте для очищення пристрою жорсткі губки, порошки або абразивні засоби для чищення.
– Не перекручуйте, не згинайте, не розтягуйте та не пошкоджуйте кабель живлення.
– Видаляйте бруд і волосся, які можуть блокувати роботу пристрою.

Очищення фільтра (Мал. 3 (с. 26))
– Зніміть кришку отвору для забору повітря, повернувши її для розблокування та обережно потягнувши вниз.
– Використовуйте м'яку щітку або ватну паличку для очищення отвору для забору повітря та фільтра.
– Установіть кришку на місце та поверніть її для фіксації.

5. УСУНЕННЯ НЕСПРАВНОСТЕЙ

Проблема	Можливі причини та рішення
Пристрій не працює належним чином.	Перевірте, чи правильно пристрій підключений до електромережі.
	Перевірте, чи правильно встановлена насадка.
	Перевірте, чи не вимкнувся пристрій через перегрівання.
	Вимкніть пристрій, від'єднайте його від електромережі та дайте йому повністю охолонути.
	Перед повторним увімкненням переконайтеся, що отвори для забору повітря не заблоковані.

6. ТЕХНІЧНІ ХАРАКТЕРИСТИКИ

Пристрій: AirGlisse 10in1 Champagne / AirGlisse 10in1 Champagne Ice
Артикул: 03465 / EU01_136303
Напруга: 220–240 В~
Частота: 50/60 Гц
Потужність: 1200–1400 Вт
Технічні характеристики можуть змінюватися без попереднього повідомлення з метою покращення якості пристрою.
Виготовлено в Китаї | Розроблено в Іспанії

7. УТИЛІЗАЦІЯ ЕЛЕКТРИЧНОГО ТА ЕЛЕКТРОННОГО ОБЛАДНАННЯ



Цей символ означає, що відповідно до чинних нормативних вимог пристрій та/або батарейки необхідно утилізувати окремо від побутових відходів. Після завершення терміну служби пристрою необхідно вийняти батарейки/акумулятори та передати їх до пункту збору, визначеного місцевими органами влади.

Для отримання детальної інформації щодо належної утилізації електричного та електронного обладнання та/або батарейок споживачам слід звернутися до місцевих органів влади.
Інформацію про національні системи переробки упаковки та відповідне маркування можна знайти на нашому вебсайті.
Дотримання наведених вище рекомендацій допоможе захистити навколишнє середовище.

8. ТЕХНІЧНА ПІДТРИМКА ТА ГАРАНТІЯ

Компанія Cecotec несе відповідальність перед кінцевим користувачем або споживачем за будь-яку невідповідність пристрою встановленим вимогам, що існувала на момент його передачі, відповідно до умов, положень і строків, визначених чинним законодавством. Ремонт пристрою повинен виконуватися кваліфікованими спеціалістами.
Якщо ви виявили будь-які проблеми з пристроєм або маєте запитання, зверніться до офіційного сервісного центру Cecotec за телефоном +34 96 321 07 28.

9. АВТОРСЬКЕ ПРАВО

Права інтелектуальної власності на тексти цієї інструкції належать CECOTEC INNOVACIONES, S.L. Усі права захищені. Забороняється повністю або частково відтворювати, зберігати в інформаційно-пошукових системах, передавати чи розповсюджувати вміст цієї публікації будь-якими засобами (електронними, механічними, шляхом фотокопіювання, запису або іншими подібними способами) без попереднього дозволу CECOTEC INNOVACIONES, S.L.

10. СПРОЩЕНА ДЕКЛАРАЦІЯ ВІДПОВІДНОСТІ ЄС

Компанія Cecotec Innovaciones заявляє, що цей пристрій відповідає основним вимогам та іншим відповідним положенням нормативних актів, чинних у Європейському Союзі. Цей пристрій розроблено, виготовлено та випробувано відповідно до встановлених стандартів безпеки та якості. Повний текст Декларації відповідності ЄС доступний на вебсайті:
https://cecotec.es/es/information/declaration-of-conformity

1. ЭЛЕМЕНТЫ И КОМПОНЕНТЫ

Рис. 1 (с. 24)
1. Насадка
2. Кнопка регулировки скорости воздушного потока
3. Кнопка регулировки температуры
4. Кнопка включения/выключения
5. Крышка воздухозаборного фильтра
6. Кабель питания с возможностью поворота на 360°
7. Кнопка отсоединения насадки

Насадки (Рис. 2 (с. 25))
8. Насадка MaxiCurls
9. Насадка для сушки волос
10. Круглая щетка 40 мм
11. Насадка для создания локонов слева
12. Насадка для создания локонов справа
13. Щетка 70 мм
14. Щетка 33 мм
15. Плоская насадка-щетка для выпрямления волос
16. Насадка-щетка с жесткими щетинками для выпрямления волос
17. Насадка DrySleek

Примечание:
Иллюстрации в данной инструкции носят схематический характер и могут не полностью соответствовать фактическому виду устройства.

2. ПЕРЕД ПЕРВЫМ ИСПОЛЬЗОВАНИЕМ

– Данное устройство поставляется в упаковке, предназначенной для его защиты во время транспортировки. Извлеките устройство из коробки. Вы можете сохранить оригинальную коробку и другие упаковочные материалы в безопасном месте, чтобы предотвратить повреждение устройства при транспортировке в будущем. Если вы решите утилизировать оригинальную упаковку, убедитесь, что все упаковочные материалы утилизированы надлежащим образом.
– Убедитесь, что все детали и компоненты входят в комплект и находятся в надлежащем состоянии. Если какие-либо компоненты отсутствуют или повреждены, немедленно обратитесь в официальный сервисный центр Cecotec.

Комплектация:
– Устройство
– 10 насадок: насадка для сушки волос, щетки 33 мм, 40 мм и 70 мм, 2 насадки-расчески, 2 насадки для создания локонов (левая и правая), насадка MaxiCurls и насадка DrySleek.
– Руководство пользователя

– Не удаляйте серийный номер устройства, чтобы обеспечить возможность его идентификации в случае необходимости технического обслуживания.

3. ЭКСПЛУАТАЦИЯ

1. Вымойте волосы шампунем и нанесите кондиционер.
2. Удалите лишнюю влагу с волос полотенцем и расчешите их.
3. Убедитесь, что напряжение в электросети соответствует напряжению, указанному на заводской табличке устройства, а вилка питания имеет заземление. Подключите устройство к электросети.
4. Совместите нужную насадку с отверстием для выхода воздуха и поверните её, чтобы зафиксировать на корпусе устройства.
5. Нажмите и удерживайте кнопку питания, чтобы включить устройство. По умолчанию будут установлены скорость воздушного потока и температура. Если вы измените настройки, устройство сохранит последние выбранные параметры для дальнейшего использования.
6. Скорость воздушного потока: последовательно нажимайте кнопку регулировки скорости воздушного потока, чтобы настроить скорость. Если установлена скорость 1, первый световой индикатор будет светиться слева направо. Нажмите кнопку ещё раз, чтобы установить скорость 2: первый и второй индикаторы будут светиться одновременно. Нажмите кнопку в третий раз, чтобы установить скорость 3: все три индикатора будут светиться одновременно. Повторное нажатие кнопки вернёт устройство к скорости 1.
7. Температура воздуха: последовательно нажимайте кнопку регулировки температуры, чтобы настроить температуру. Если установлен уровень температуры 1, первый световой индикатор будет светиться слева направо. Нажмите кнопку ещё раз, чтобы установить уровень температуры 2: первый и второй индикаторы будут светиться одновременно. Нажмите кнопку в третий раз, чтобы установить уровень температуры 3: все три индикатора будут светиться одновременно. Повторное нажатие кнопки активирует подачу холодного воздуха, при этом световые индикаторы погаснут. Следующее нажатие вернёт устройство к уровню температуры 1.
8. Чтобы выключить устройство, нажмите и удерживайте кнопку питания. После завершения использования отключите устройство от электросети.
9. Функция автоматической очистки. Когда устройство выключено, нажмите и удерживайте кнопку регулировки температуры в течение 5 секунд. Фен будет подавать воздух через решетку воздухозабора в течение 20 секунд.
10. Чтобы снять насадку, сдвиньте кнопку отсоединения насадки вниз, поверните насадку и осторожно потяните её, чтобы отсоединить от корпуса устройства.

Использование насадок для создания локонов

1. Когда волосы высохнут как минимум на 85 %, установите насадку для создания локонов с той стороны, с которой хотите начать завивку.
2. Разделите волосы на пряди шириной примерно 2 см.
3. Выберите теплый или горячий температурный режим.

4. Поднесите кончик пряди к насадке для создания локонов. Благодаря эффекту Коанда волосы притянутся к насадке и накрутятся вокруг неё.
5. Удерживайте волосы накрученными на насадке в течение нескольких секунд, а затем включите подачу холодного воздуха, чтобы зафиксировать локон.
6. Выключите прибор и снимите накрученные волосы с верхней части насадки. Повторяйте эти действия со следующими прядями, пока не закрутите все волосы с одной стороны.
7. Замените насадку на насадку для завивки в противоположном направлении и повторите те же действия с волосами с другой стороны.

После использования

1. Выключите устройство и отсоедините его от электросети.
2. Поставьте устройство на термостойкую поверхность и дайте ему остыть.
3. Удалите волосы и пыль с устройства и насадок.
4. Убедитесь, что отверстия для входа и выхода воздуха не заблокированы.
5. Очистите устройство тканью и храните его в сухом месте.

4. ОЧИСТКА И ТЕХНИЧЕСКОЕ ОБСЛУЖИВАНИЕ

– Перед очисткой отключите устройство от электросети и дайте ему остыть.
– Для очистки поверхности устройства используйте мягкую влажную ткань.
– Не погружайте устройство в воду или другие жидкости.
– Не используйте для очистки устройства жесткие губки, порошки или абразивные чистящие средства.
– Не перекручивайте, не сгибайте, не растягивайте и не повреждайте шнур питания.
– Удаляйте грязь и волосы, которые могут препятствовать работе устройства.

Очистка фильтра (рис. 3 (с. 26))
– Снимите крышку отверстия для забора воздуха, повернув её для разблокировки и осторожно потянув вниз.
– Используйте мягкую щетку или ватную палочку для очистки воздухозаборного отверстия и фильтра.
– Установите крышку на место и поверните её для фиксации.

5. УСТРАНЕНИЕ НЕИСПРАВНОСТЕЙ

Проблема	Возможные причины и решения
Устройство не работает должным образом.	Убедитесь, что устройство правильно подключено к электросети.
	Убедитесь, что насадка установлена правильно.
	Проверьте, не отключилось ли устройство из-за перегрева.
	Выключите устройство, отсоедините его от электросети и дайте ему полностью остыть.
	Перед повторным включением убедитесь, что отверстия для забора воздуха не заблокированы.

6. ТЕХНИЧЕСКИЕ ХАРАКТЕРИСТИКИ

Устройство: AirGlisse 10in1 Champagne / AirGlisse 10in1 Champagne Ice
Артикул: 03465 / EU01_136303
Напряжение: 220–240 В~
Частота: 50/60 Гц
Мощность: 1200–1400 Вт
Технические характеристики могут изменяться без предварительного уведомления с целью улучшения качества устройства.
Произведено в Китае | Разработано в Испании

7. УТИЛИЗАЦИЯ ЭЛЕКТРИЧЕСКОГО И ЭЛЕКТРОННОГО ОБОРУДОВАНИЯ



Этот символ означает, что в соответствии с действующими нормативными требованиями устройство и/или батарейки необходимо утилизировать отдельно от бытовых отходов. По истечении срока службы устройства необходимо извлечь батарейки/аккумуляторы и сдать их в пункт сбора, определенный местными органами власти.

Для получения подробной информации о надлежащей утилизации электрического и электронного оборудования и/или батареек потребителям следует обратиться в местные органы власти.
Информацию о национальных системах переработки упаковки и соответствующей маркировке можно найти на нашем веб-сайте.
Соблюдение, приведенных выше рекомендаций, поможет защитить окружающую среду.

8. ТЕХНИЧЕСКАЯ ПОДДЕРЖКА И ГАРАНТИЯ

Компания Cecotec несёт ответственность перед конечным пользователем или потребителем за любое несоответствие устройства установленным требованиям, существовавшее на момент его передачи, в соответствии с условиями, положениями и сроками, определёнными действующим законодательством.
Ремонт устройства должен выполняться квалифицированными специалистами.
Если вы обнаружили какие-либо проблемы с устройством или у вас есть вопросы, обратитесь в официальный сервисный центр Cecotec по телефону +34 96 321 07 28.

9. АВТОРСКОЕ ПРАВО

Права интеллектуальной собственности на тексты данной инструкции принадлежат компании CECOTEC INNOVACIONES, S.L. Все права защищены. Запрещается полностью или частично воспроизводить, хранить в информационно-поисковых системах, передавать или распространять содержание данной публикации любыми средствами (электронными, механическими, путем фотокопирования, записи или другими подобными способами) без предварительного разрешения CECOTEC INNOVACIONES, S.L.

10. УПРОЩЕННАЯ ДЕКЛАРАЦИЯ СООТВЕТСТВИЯ ЕС

CE Компания Cecotec Innovaciones заявляет, что данное устройство соответствует основным требованиям и другим применимым положениям нормативных актов, действующих в Европейском Союзе. Данное устройство разработано, изготовлено и испытано в соответствии с установленными стандартами безопасности и качества. Полный текст Декларации о соответствии ЕС доступен на веб-сайте: https://cecotec.es/es/information/declaration-of-conformity

1. PARTS AND COMPONENTS

Figure 1 (p. 24)
1. Head
2. Airflow speed button
3. Temperature control button
4. Power button
5. Air-inlet filter cover
6. 360° rotating cable
7. Head release tab

Heads (Fig. 2 (p. 25))
8. MaxiCurls head
9. Dryer head
10. 40 mm brush
11. Left curling barrel
12. Right curling barrel
13. 70 mm brush
14. 33 mm brush
15. Plate straightening brush
16. Bristle straightening brush
17. DrySleek head

Note:
The graphics in this manual are schematic representations and may not exactly match the product.

2. BEFORE USE

- This appliance comes in a packaging designed to protect it during transport. Remove the appliance from its box. You can keep the original box and other packaging materials in a safe place to prevent damage to the appliance if you need to transport it in the future. In case the original packaging is disposed of, make sure all packaging materials are recycled accordingly.
- Check that all parts and components are included and in good condition. If any of them are missing or damaged, please contact the official Cecotec Technical Support Service immediately.

Box contents:
- Product
- 10 heads: Hairdryer, 33 mm, 40 mm and 70 mm brushes, 2 combs, 2 curling barrels (right and left), MaxiCurls and DrySleek head.
- Instruction manual

- Do not remove the product's serial number in order to keep proper traceability if technical assistance is required.

3. OPERATION

1. Wash and condition your hair.
2. Towel-dry excess moisture and comb your hair.
3. Ensure that the mains voltage matches the voltage specified on the appliance's rating label and that the plug is earthed. Plug the appliance into the mains.
4. Align the desired head with the air outlet and turn it to fix it to the body of the appliance.
5. Press and hold the power button to switch on the appliance: the airflow speed and temperature will be set to 1 by default. If you change the settings, the device will save the last configuration for later use.
6. Airflow speed: repeatedly press the airflow speed button to adjust the speed. When the speed is set to 1, the first speed indicator light will illuminate from left to right. Press the button again to set the speed to 2: the first and second indicator lights will illuminate at the same time. Press the button a third time to set the speed to 3: all three indicator lights will illuminate at the same time. Press the button again to return to speed setting 1.
7. Air temperature: repeatedly press the temperature control button to adjust the temperature. When the temperature is set to 1, the first temperature indicator light will illuminate from left to right. Press the button again to set the temperature to 2: the first and second indicator lights will illuminate at the same time. Press the button a third time to set the temperature to 3: all three indicator lights will illuminate at the same time. Press the button again to activate the cool air, the indicator lights will turn off. Pressing it again will return to temperature setting 1.
8. Turn off the device by pressing and holding the power button and unplug it from the mains when you have finished using it.
9. Automatic cleaning function. With the appliance switched off, press and hold the temperature control button for 5 seconds: the hairdryer will blow air through the air inlet grille for 20 seconds.
10. To remove the head, slide the release tab downwards, rotate the head and pull it gently to detach it.

Using the curling heads

1. With your hair at least 85% dry, place the curling head on the side of the hair you wish to curl first.
2. Separate the hair into sections of approximately 2 cm.
3. Select a warm or hot temperature setting.
4. Bring the end of the hair strand close to the curling head: the latter will attract the hair thanks to the Coanda effect and curl it.
5. Keep the hair wrapped around the head for a few seconds, then apply a shot of cool air to set the hairstyle.
6. Switch off the appliance and unwrapped the hair from the top of the head. Repeat these steps with the next section until all hair on that side is curled.
7. Change to the opposite direction head and do the same with the hair on the other side.

After use
1. Turn the appliance off and unplug it.
2. Place on a heat-resistant surface until it cools down.
3. Remove hair and dust from the appliance and attachments.
4. Make sure there is nothing obstructing the air inlet or outlet.
5. Clean the appliance with a cloth and store it in a dry place.

4. CLEANING AND MAINTENANCE

- Disconnect the device from the power supply and allow it to cool down before cleaning.
- Use a soft, damp cloth to clean the product's surface.
- Do not immerse the appliance in water or other liquids.
- Do not use scouring pads, powders, or abrasive cleaning products to clean the product.
- Do not twist, bend, stretch, or damage the power cord.
- Clean any dirt and hair that may block the appliance.

Cleaning the filter (Fig. 3 (p. 26))
- Remove the air inlet cover by rotating to unlock and gently pulling downwards.
- Use a soft brush or a cotton swab to clean the air inlet and the filter.
- Replace the cover in position and rotate it to lock back into place.

5. TROUBLESHOOTING

Problem	Possible causes
The brush does not work properly.	Check if the appliance is correctly plugged in.
	Check if the attachment is correctly fitted.
	Check if it has turned off due to overheating.
	Switch off the appliance, unplug it from the mains, and allow it to properly.
	Before turning it on again, check there is nothing obstructing the air

6. TECHNICAL SPECIFICATIONS

Product: AirGlisse 10in1 Champagne / AirGlisse 10in1 Champagne Ice
Product reference: 03465 / EU01_136303
Voltage: 220 - 240 V ~
Frequency: 50/60 Hz
Power: 1200 – 1400 W
Technical specifications may change without prior notice to improve product quality. Made in China | Designed in Spain

7. RECYCLING OF ELECTRICAL AND ELECTRONIC DEVICES



This symbol indicates that, according to the applicable regulations, the product and/or batteries must be disposed of separately from household waste. When this product reaches the end of its shelf life, you should dispose of the batteries/ accumulators and take them to a collection point designated by the local authorities.
For detailed information on how to properly dispose of electrical and electronic appliances and/or batteries, consumers should contact their local authorities.
Information regarding national packaging recycling systems and their marking can be found on our website.
Compliance with the above guidelines will help protect the environment.

8. TECHNICAL SUPPORT AND WARRANTY

Cecotec shall be liable to the end user or consumer for any lack of conformity that exists at the time of product delivery under the terms, conditions and deadlines established by applicable regulations.
Repairs should be carried out by qualified personnel.
If you detect any problem with the product or have any queries, please contact the official Cecotec Technical Support Service at +34 96 321 07 28.

9. COPYRIGHT

The intellectual property rights over the texts in this manual belong to CECOTEC INNOVACIONES, S.L. All rights reserved. The content of this publication may not, either in part or in its entirety, be reproduced, stored in a retrieval system, transmitted or distributed by any means (electronic, mechanical, photocopying, recording or similar) without prior authorisation from CECOTEC INNOVACIONES, S.L.

10. SIMPLIFIED EU DECLARATION OF CONFORMITY

CE Cecotec Innovaciones hereby declares that this appliance complies with the essential requirements and other relevant provisions of the regulations applicable in the European Union. This appliance has been designed, manufactured and tested in compliance with required safety and quality standards. The full text of the EU Declaration of Conformity can be found on the following website: https://cecotec.es/es/information/declaration-of-conformity

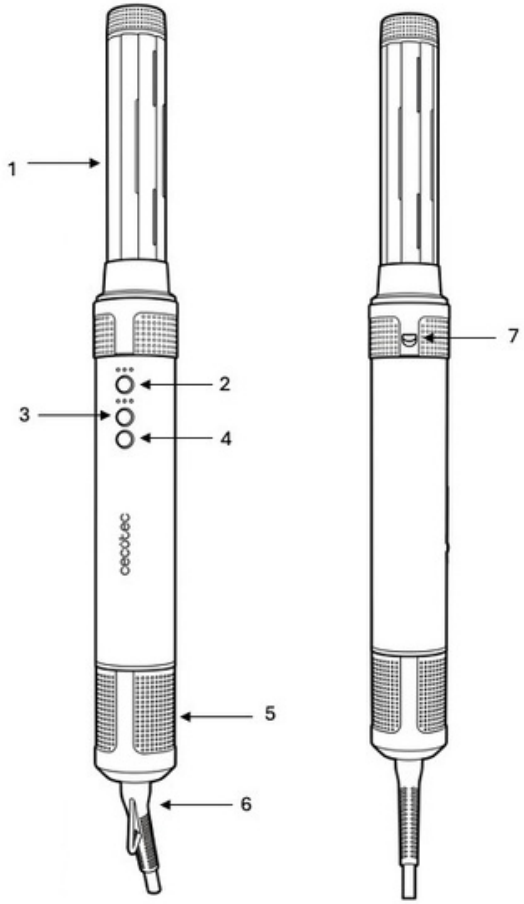

Мал./Рис./Fig. 1

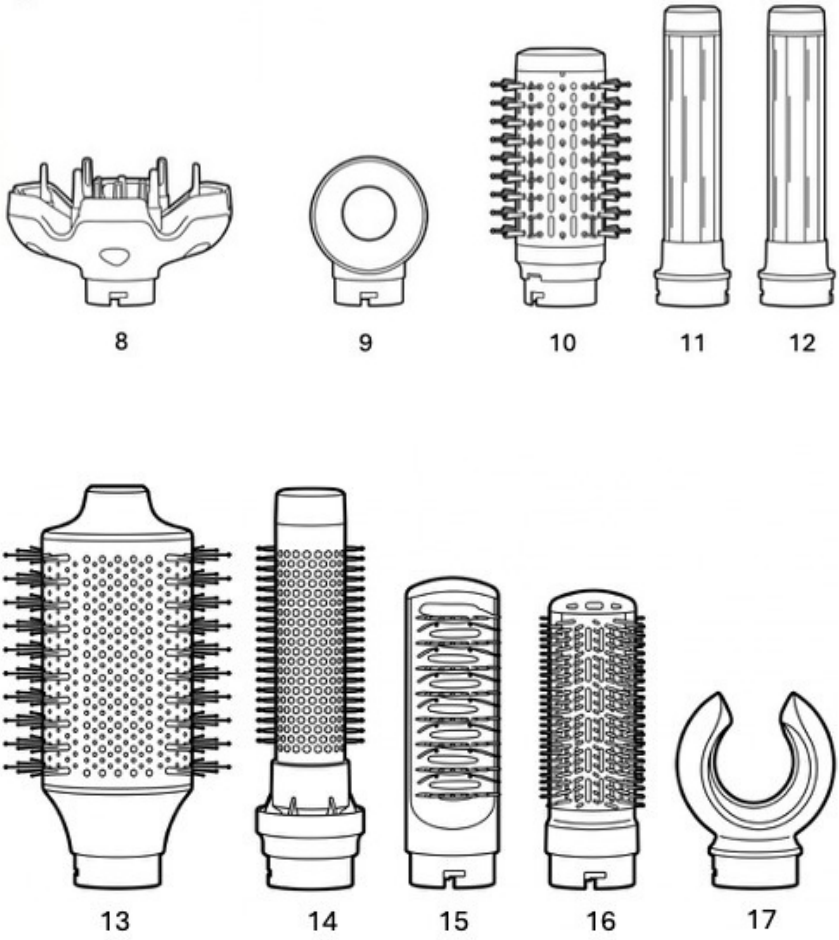

Мал./Рис./Fig. 2

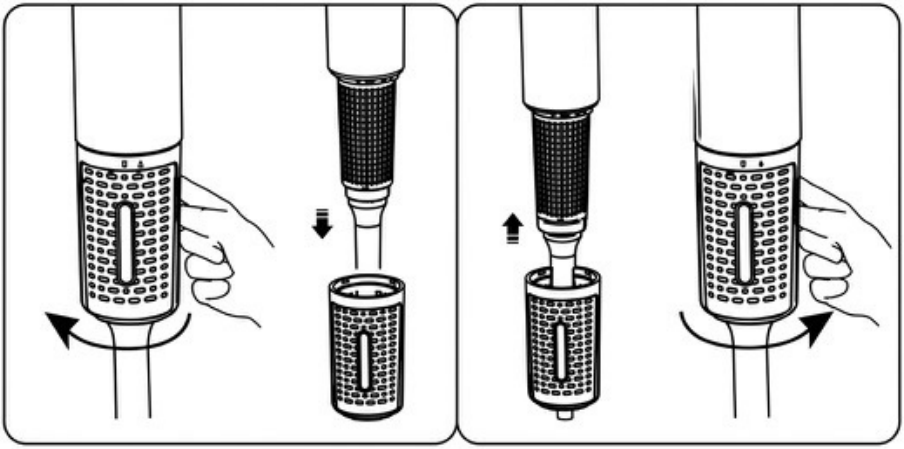

Мал./Рис./Fig. 3

www.cecotec.es

Cecotec Innovaciones S.L.
Av. Reyes Católicos, 60
46910, Alfafar (Valencia)



