cecotec

BAKE&TOAST 1000 BLACK/WHITE

Багатофункціональна електрична настільна духовка об'ємом 10 л /

Многофункциональная электрическая настольная духовка объемом 10 л

Інструкція з експлуатації
Руководство пользователя
Instruction manual

Інструкція з експлуатації 3
Руководство пользователя 6
Instruction manual 9

ЗМІСТ

1. Деталі та компоненти 12
2. Перед використанням 12
3. Експлуатація 13
4. Очищення та технічне обслуговування 14
5. Технічні характеристики 15
6. Утилізація техніки 15
7. Гарантія та підтримка 15

Содержание

1. Детали и компоненты 17
2. Перед использованием 17
3. Эксплуатация 18
4. Очистка и техническое обслуживание 19
5. Технические характеристики 20
6. Утилизация техники 20
7. Гарантия и поддержка 20

INDEX

1. Parts and components 22
2. Before use 22
3. Operation 23
4. Cleaning and maintenance 24
5. Technical specifications 25
6. Disposal of old electrical appliances 25
7. Technical support and warranty 25

ІНСТРУКЦІЇ З БЕЗПЕКИ

Перед підключенням виробу до електричної мережі зніміть упаковку, етикетки та захисні плівки.
Уважно дотримуйтесь цих інструкцій з техніки безпеки під час використання продукту.
Переконайтеся, що напруга в мережі відповідає напрузі, зазначеній на паспортній табличці виробу, і що вилка заземлена.
Не занурюйте шнур, вилку чи будь-яку іншу нерухому частину виробу у воду чи будь-яку іншу рідину.
Не піддавайте електричні з'єднання впливу води. Перш ніж торкатися вилки або вмикати виріб, переконайтеся, що ваші руки повністю сухі.
Від'єднайте виріб від розетки, коли він не використовується.
Якщо виріб випадково впав у воду, негайно від'єднайте його від мережі. Не торкайся води!
Регулярно перевіряйте шнур живлення на наявність видимих пошкоджень. Всередині пристрою немає частин, які користувач міг би відремонтувати. Якщо кабель пошкоджено, його має відремонтувати офіційна служба технічної підтримки Cecotec, щоб уникнути будь-якої небезпеки.
Не використовуйте виріб, якщо шнур, вилка або рама пошкоджені, не працюють належним чином або їх упустили. Не скручуйте, не згинайте, не розтягуйте та не пошкоджуйте шнур живлення. Захищайте шнур

Захищайте шнур живлення від гострих країв і джерел тепла.
Не дозволяйте шнуру торкатися гарячих поверхонь.
Не дозволяйте шнуру звисати з краю робочої поверхні або стійки.
Прилад не призначений для роботи за допомогою зовнішнього таймера або окремої системи дистанційного керування.

Вимикайте та від'єднуйте виріб від джерела живлення, коли він не використовується та перед очищенням.
Щоб відключити, потягніть за вилку, не тягніть за шнур.
Цей продукт призначений лише для домашнього використання, будь-яке інше використання призведе до втрати гарантії на продукт.
Він не підходить для комерційного чи промислового використання.
Не використовуйте його на вулиці.
Максимальна вага, яку витримує піч, становить 2,5 кг.
Розміщуючи їжу в духовці, розміщуйте її рівномірно, не зосереджуючи на одній стороні.
Не використовуйте аксесуари, які не були рекомендовані виробником, оскільки вони можуть спричинити травму або пошкодження.
Не торкайтеся гарячих поверхонь, використовуйте для цього захисні ручки.
Будьте вкрай обережні, переміщаючи прилад, який містить гаряче масло або інші гарячі речовини.
Дайте приладу охолонути, перш ніж надягати або знімати частини та чистити його.
Пристрій постачається з коротким шнуром живлення, щоб зменшити ризик запутання або спотикання об довгий шнур.
Подовжувач можна використовувати з обережністю, однак номінальний струм, зазначений на шнурі, повинен бути принаймні рівним номінальному струму цього приладу.
Не ставте подовжувач на прилавок або стіл, де діти можуть потягнути за нього або спіткнутися об нього.
Розмістіть виріб на сухій, стійкій, плоскій і термостійкій поверхні.
Не використовуйте продукт за таких обставин
В або на електричних чи газових плитах, гарячих печах або поблизу відкритого вогню.
На м'яких поверхнях (наприклад, килимах) або там, де він може перекинутися під час використання.
На відкритому повітрі або в місцях з високим рівнем вологості.
Під час використання виробу температура доступних поверхонь може бути високою та спричинити опіки.
Не торкайтеся гарячих поверхонь під час роботи та відразу після неї.
Завжди надягайте захисні рукавички та використовуйте ручку виробу.
Якщо ви збираєтеся торкнутися будь-якої іншої частини продукту, дочекайтеся повного охолодження.

Завжди надягайте ізольовані захисні рукавички, торкаючись гарячої духовки чи гарячих тарілок, а також коли вставляєте чи знімаєте решітку, каструлі чи тарілки.
Не накривайте виріб жодними предметами під час його роботи.
Не залишайте виріб без нагляду під час використання.
Від'єднайте його від джерела живлення, коли ви закінчите користуватися ним або коли виходите з кімнати.
Не намагайтеся відремонтувати виріб самостійно. Зверніться до офіційної служби технічної підтримки Cecotec.
Очищення та технічне обслуговування виробу необхідно проводити відповідно до цієї інструкції з експлуатації, щоб забезпечити його правильну роботу.
Вимкніть виріб і від'єднайте його від мережі, перш ніж переміщати або чистити його.
Очищення та технічне обслуговування не повинні виконуватися дітьми.
Не кладіть виріб у посудомийну машину.
Коли виріб не використовується, зберігайте його та інструкцію з експлуатації в сухому та безпечному місці.
Ми не несемо відповідальності за збитки або тілесні ушкодження, спричинені неправильним використанням продукту або недотриманням цього посібника.
Прилад не можна використовувати дітям від 0 до 8 років. Цим приладом можуть користуватися діти віком від 8 років і старше 8 років, якщо вони перебувають під постійним наглядом.
Цей продукт можуть використовувати люди з обмеженими можливостями чи зниженими фізичними, сенсорними або розумовими здібностями чи відсутністю досвіду та знань, якщо вони перебувають під наглядом або отримали інструкції щодо безпечного використання приладу та розуміють пов'язані з цим ризики.
Слідкуйте за дітьми, щоб вони не гралися з виробом.
Необхідний ретельний нагляд, якщо виріб використовується дітьми або поблизу них.
Зберігайте прилад та його шнур у недоступному для дітей віком до 8 років місці.

ИНСТРУКЦИИ ПО БЕЗОПАСНОСТИ

Перед подключением изделия к электрической сети снимите упаковку, этикетки и защитные пленки.
Внимательно следуйте этим инструкциям по технике безопасности при использовании продукта.
Убедитесь, что напряжение в сети соответствует напряжению, указанному на паспортной табличке изделия, и что вилка заземлена.
Не погружайте шнур, вилку или другую неподвижную часть изделия в воду или любую другую жидкость.
Не подвергайте электрическое соединение воздействию воды. Прежде чем касаться вилки или включать изделие, убедитесь, что ваши руки полностью сухие.
Отключите изделие от розетки, если оно не используется.
Если изделие случайно упало в воду, немедленно отсоедините его от сети. Не касайтесь воды!
Регулярно проверяйте шнур питания на наличие видимых повреждений. Внутри устройства нет частей, которые пользователь мог бы отремонтировать.
Если кабель поврежден, его должна отремонтировать официальная служба технической поддержки Cecotec во избежание какой-либо опасности.
Не используйте изделие, если шнур, вилка или рама повреждены, не работают должным образом или упущены.

Не скручивайте, не сгибайте, не растягивайте и не повреждайте шнур питания.
Защищайте шнур питания от острых краев и источников тепла.
Не разрешайте шнуру касаться горячих поверхностей.
Не разрешайте шнуру свисать с края рабочей поверхности или стойки.
Прибор не предназначен для работы с помощью внешнего таймера или отдельной системы дистанционного управления.

Чтобы отключить, потяните за вилку, не тяните за шнур.
Этот продукт предназначен только для домашнего использования, любое другое использование приведет к потере гарантии на продукт. Он не подходит для коммерческого или промышленного использования.
Не используйте его на улице.
Максимальный вес, выдерживаемый печью, составляет 2,5 кг.
Размещая еду в духовке, размещайте ее равномерно, не сосредотачивая на одной стороне.
Не используйте аксессуары, которые не были рекомендованы производителем, поскольку они могут привести к травме или повреждению.
Не прикасайтесь к горячим поверхностям, используйте для этого защитные ручки.
Будьте крайне осторожны, перемещая прибор, содержащий горячее масло или другие горючие вещества.
Дайте прибору остыть, прежде чем надевать или снимать части и чистить его.
Устройство поставляется с коротким шнуром питания, чтобы уменьшить риск запутывания или спотыкания о длинный шнур.
Удлинитель можно использовать с осторожностью, однако номинальный ток, указанный на шнуре, должен быть по меньшей мере равным номинальному току этого прибора.
Не ставьте удлинитель на прилавок или стол, где дети могут потянуть за него или споткнуться о него.
Разместите изделие на сухой, стойкой, плоской и термостойкой поверхности.
Не используйте продукт при следующих обстоятельствах:
В или на электрических или газовых плитах, горячих печах или вблизи открытого огня.
На мягких поверхностях (например, коврах) или там, где он может опрокинуться при использовании.
На открытом воздухе или в местах с высоким уровнем влажности.
При использовании изделия температура доступных поверхностей может быть высокой и может привести к ожогам.
Не прикасайтесь к горячим поверхностям во время работы и сразу после нее.
Надевайте защитные перчатки и используйте ручку изделия. Если вы собираетесь затронуть любую другую часть продукта, дождитесь полного охлаждения.
Всегда надевайте изолированные защитные перчатки, касаясь горячей духовки или горячих тарелок, а также когда вставляете или снимаете решетку, кастрюли или тарелки.

Не накрывайте изделие предметами во время его работы.
Не оставляйте изделие без присмотра при использовании.
Отключите его от источника питания, когда вы закончите пользоваться им или выходите из комнаты.
Не пытайтесь ремонтировать изделие самостоятельно. Обратитесь в официальную службу технической поддержки Cecotec.
Очистку и техническое обслуживание изделия необходимо производить в соответствии с настоящей инструкцией по эксплуатации, чтобы обеспечить его правильную работу.
Прежде чем перемещать или чистить устройство, выключите изделие и отсоедините его от сети.
Очистка и техническое обслуживание не должны производиться детьми.
Не кладите изделие в посудомоечную машину.
Если устройство не используется, храните его и инструкцию по эксплуатации в сухом и безопасном месте.
Мы не несем ответственности за ущерб или телесные повреждения, вызванные неправильным использованием продукта или несоблюдением данного руководства.
Нельзя пользоваться прибором детям от 0 до 8 лет. Этим прибором могут пользоваться дети от 8 лет и старше 8 лет, если они находятся под постоянным наблюдением.
Этот продукт могут использовать люди с ограниченными возможностями или сниженными физическими, сенсорными или умственными способностями или отсутствием опыта и знаний, если они находятся под наблюдением или получили инструкции по безопасному использованию прибора и понимают связанные с этим риски.
Следите за детьми, чтобы они не играли с изделием.
Необходимо тщательное наблюдение, если изделие используется детьми или вблизи них.
Храните прибор и его шнур в недоступном для детей до 8 лет месте.

SAFETY INSTRUCTIONS

Before plugging the device to the power supply, remove all packaging material, labels and transport protective films.
All safety instructions should be closely followed when using the appliance.
Make sure that the mains voltage matches the voltage stated on the rating label of the appliance and that the wall outlet is grounded.
Do not immerse the cord, plug, or any non-removable part of the appliance in water or any other liquid. Do not expose the electrical connections to water. Make sure your hands are dry before handling the plug or switching on the appliance.
Unplug the product from the main power supply when not in use.
If the appliance falls accidentally in water, unplug it immediately. Do not reach into the water!
Check the power cord regularly for visible damage. No user-serviceable parts inside. If the cord is damaged, it must be replaced by the official Technical Support Service of Cecotec in order to avoid any type of danger.
Do not operate the product if its cord, plug or body show visible damage, do not operate properly or have been dropped.
Do not twist, bend, strain, or damage the power cord in any way. Protect it from sharp edges and heat sources. Do not let it touch hot surfaces. Do not let the cord hang over the edge of the working surface or countertop.

The appliance is not intended to be operated by means of an external timer or separate remote-control system.
Turn off and unplug the appliance from the mains supply when not in use and before cleaning it. Pull from the plug, not the cord, to disconnect it from the outlet.
This appliance is intended for domestic use only, any other type of use will void the product's warranty. It is not suitable for commercial or industrial use. Do not use outdoors.

The weight of the food which is put in the oven cannot be over 2,5 kg.
When placing food inside the oven, spread it evenly and do not concentrate it on one side.
Do not use any accessory that has not been recommended by Cecotec, as they might cause injuries or damage.
Do not touch hot surfaces. Use handles or knobs.
Extreme caution must be used when moving an appliance containing hot oil or other hot substances.
Allow to cool before putting on or taking off parts and before cleaning the appliance.
A short power-supply cord is provided to reduce the hazards resulting from entanglement or tripping over a long cord. An extension cord may be used with care, however, the marked electrical rating should be at least as great as the electrical rating of this appliance. The extension cord should not be allowed to drape over the counter or tabletop where it can be pulled by children or tripped over.
Place the appliance on a dry, stable, flat, heat-resistant surface.
Do not use the appliance under the following circumstances:
On or near a gas or electric hob, in heated ovens, or near open flames.
On soft surfaces (such as carpets) or where it may tip over during use.
Outdoors or in areas with high humidity levels.
The temperature of accessible surfaces may be high while in use and could cause burns. Do not touch hot surfaces while in use or immediately after. Always use protection gloves and the product's handle. Allow the rest of the product's parts to cool down before touching them.
Always wear protective, insulated oven gloves when touching hot oven or hot dishes and food, or when inserting or removing rack, pans or baking dishes.

Do not cover the appliance while in use.
Do not leave the appliance unattended while in use. Unplug it from the power supply when you finish using it and before leaving the room.
Do not try to repair the product by yourself. Contact the official Technical Support Service of Cecotec.
To ensure the correct operating of the device, cleaning and maintenance tasks must be carried out according to this instruction manual. Turn off and unplug the appliance before moving and cleaning it.
Cleaning and maintenance tasks must not be carried out by children.
Do not wash the appliance in the dishwasher.
Store the appliance and its instruction manual in a safe and dry place when not in use.
No liability is accepted for any eventual damage or personal injuries derived from misuse or non-compliance with this instruction manual.
The appliance is not intended to be used by children under the age of 8. It can be used by children over the age of 8, as long as they are given continuous supervision.
This product can be used by children and persons with reduced physical, sensory or mental capabilities or lack of experience and knowledge, as long as they have been given supervision or instruction concerning the use of the appliance in a safe way and understand the hazards involved.
Children shall not play with the appliance. Close supervision is necessary when the appliance is being used by or near children.
Keep this appliance and its power cord out of reach of children under the age of 8.

1. ДЕТАЛІ ТА КОМПОНЕНТИ

Мал. 1.
Мал. 1.1.

1. Чехол
2. Селектор термостата
3. Індикатор
4. Селектор таймера
5. Ручка
6. Нагрівальні елементи
7. Решітка
8. Деко
9. Ручка лотка

Мал. 1.2.
Лоток для збору крихт

2. ПЕРЕД ВИКОРИСТАННЯМ

Вийміть виріб з коробки.
Зніміть увесь пакувальний матеріал.
Зніміть решітку та деко.
Очистіть решітки та весь посуд водою з милом.
Висушіть усі аксесуари та помістіть їх у духовку.
Запустіть пристрій без їжі та виберіть максимальну температуру приблизно на 15 хвилин, щоб видалити залишки виробницт
Попередження: потрібно виконувати наступні вказівки щодо кожного аксесуара залежно від страви, яку ви збираєтеся готувати.
Деко та решітка
Піднос для їжі
Для приготування смаженої курки, стейків, гратену, печива та майже всієї іншої випічки.
Для смаження м'яса, птиці, риби та інших продуктів.

Як користуватися ручкою лотка
Мал. 2.
Решітка
Використовується для приготування печеної картоплі та сухих продуктів.
Для обсмажування, запікання та загального приготування в каструлях і каструлях.

Лоток для збору крихт: для збору крихт та інших частинок їжі, що готується. Легке зняття для зручного очищення.
Примітка: будьте обережні, видаляючи гарячі рідини.
Деко
Ви можете розмістити деко на 2 різних рівнях, залежно від страви, яку ви хочете приготувати. Наприклад, при приготуванні запечених макаронів, якщо ви хочете, щоб верх був більш запеченим, використовуйте верхній рівень.
Перед першим використанням цього продукту
Розігрійте порожню духовку.
Вставте деко та решітку.
Виберіть 230•C на регуляторі температури та нагрівайте порожню духовку приблизно 10 хвилин.
Примітка: спочатку може бути запах диму та гару, однак це не є несправністю.

УВАГА:
Максимальна вага, яку витримує піч, становить 2,5 кг.
Розміщуючи їжу в духовці, розміщуйте її рівномірно, не зосереджуючи на одній стороні.

3. ЕКСПЛУАТАЦІЯ

Контроль температури

Мал. 3.

Відрегулюйте регулятор температури, повертаючи його за годинниковою стрілкою, щоб вибрати відповідну температуру залежно від страви, яка готується.

Ви можете перевірити, увімкнена піч чи ні, подивившись на передній індикатор.

Мал. 4.

Налаштуйте таймер, повертаючи на число, що вказує час приготування (у хвилинах) залежно від страви, яку готуєте. Максимум 60 хвилин.
Відрегулюйте таймер, повертаючи його за годинниковою стрілкою. Піч автоматично вимкнеться після закінчення вибраного часу та пролунає дзвінок. Якщо ви встановлюєте таймер менше 5 хвилин, поверніть його, щоб вибрати більше 6 хвилин, а потім поверніться до вибраного часу.
Під час готування духовку можна вимкнути вручну, повернувши таймер проти годинникової стрілки в положення «ВИМК.».
Щоб перевірити або вийняти їжу, використовуйте ручку.
Коли процес приготування буде завершено, пролунає сигнал про закінчення приготування, і перемикач таймера повернеться у положення вимкнено.
Повністю відкрийте дверцята та негайно вийміть продукти, щоб запобігти спалюванню залишками тепла.
Попередження: будьте дуже обережні під час роботи зі свіжою приготованою їжею, дверцята та решітки можуть бути дуже гарячими.
Попередження
Завжди використовуйте ручку лотка, коли вставляєте або виймаєте лоток.

Доторкнувшись до нього, ви можете отримати серйозні опіки.
Коли прилад гарячий, не наносьте воду на скло. Це може спричинити його поломку.
Від'єднуючи кабель, завжди тримайтеся за саму вилку. Ніколи не тягніть за кабель, це може призвести до розриву внутрішніх проводів.
Не розташовуйте виріб поблизу газового пальника чи іншого джерела високої температури, не спрямовуйте на нього електричний вентилятор тощо під час використання. Це може перешкоджати належному контролю температури.
Не намочуйте шнур живлення та не тримайте виріб мокрими руками.
Завжди від'єднуйте шнур після кожного використання або щоразу, коли залишаєте прилад без нагляду, оскільки пошкодження, коли шнур під'єднано до розетки, може призвести до пожежі.
Під час приготування страв, які можуть бризкати олією, наприклад, смаженої курки, рекомендується покласти два алюмінієві листи на деко, щоб уникнути бризок. Покладіть їх на деко, таким чином масло потрапить на щілину між обома листами.
Якщо ви поставите піч надто близько до стіни, вона може згоріти або забруднити стіну.
Переконайтеся, що штори не торкаються корпусу приладу. Не кладіть нічого між дном корпусу та поверхнею, на якій він встановлений. Інакше він може згоріти.
Не кладіть жодних предметів на духовку під час роботи, оскільки тепло може спричинити деформацію, поломку тощо предмета.
Продукти, які поставляються в пляшках або банках, не можна розігрівати безпосередньо в духовці, оскільки вони можуть розбитися і викликати опіки.
Будьте обережні, щоб не обпектися під час використання або відразу після використання.
Під час використання металеві частини та скло дверцят надзвичайно нагріваються.
Намагайтеся не торкатися до них, відкриваючи і закриваючи двері.
Електроживлення змінного струму має здійснюватися від правильно встановленої розетки. Повністю вставте вилку в розетку. Якщо його підключити не повністю, прилад може перегрітися.
Не використовуйте електричну розетку для освітлення.
Ніколи не підключайте кілька приладів до однієї розетки.
Попередження: під час використання приладу температура доступної поверхні може бути високою.

4. ОЧИЩЕННЯ ТА ОБСЛУГОВУВАННЯ

Від'єднайте виріб від мережі та дайте йому охолонути, перш ніж продовжити очищення.
Під час очищення мийте внутрішню та зовнішню поверхні, деко, решітку та ручку деко м'якою бавовняною тканиною або губкою та нейтральним миючим засобом. Після цього промийте його чистою водою. Не використовуйте жорсткі щітки чи щось подібне, щоб не подряпати внутрішню поверхню духовки та захистити деко, решітку та ручку дека.
Не використовуйте токсичні або абразивні засоби для очищення, такі як бензин, полірувальний порошок або розчинник.
Не використовуйте мочалки або дротяні щітки для очищення виробу, ви можете його пошкодити.
Духова шафа має покриття Quick-Clean для швидкого очищення. За бажанням можна очистити внутрішні стінки вологою ганчіркою з м'яким миючим засобом.
Аксесуари не можна мити в посудомийній машині.

Ретельно висушіть усі частини та поверхні перед підключенням виробу до електромережі та перед використанням.
Від'єднайте виріб від мережі, дайте йому повністю охолонути та ретельно очистіть його перед зберіганням.
Зберігайте його в оригінальній коробці.
Зберігайте в сухому місці. Ніколи не обмотуйте шнур навколо самого приладу.

5. ТЕХНІЧНІ ХАРАКТЕРИСТИКИ

02224 Bake&Toast 1000 Чорна
02225 Bake&Toast 1000 Біла
Потужність: 800 Вт
Напруга та частота: 220-240 В ~ 50/60 Гц
Зроблено в Китаї | Розроблено в Іспанії

6. УТИЛІЗАЦІЯ ТЕХНІКИ

Європейська Директива 2012/19/ЄС щодо відходів електричного та електронного обладнання (WEEE) визначає, що електроприлади не можна переробляти разом з рештою побутових відходів. Ці електроприлади необхідно утилізувати окремо, щоб оптимізувати відновлення та переробку матеріалів і, таким чином, зменшити їхній вплив на здоров'я людини та навколишнє середовище.
Символ перекресленого контейнера для сміття нагадує вам про ваш обов'язок правильно утилізувати цей продукт.
Щоб отримати детальну інформацію про найбільш відповідний спосіб утилізації вашого електричних приладів та/або відповідних батарей, споживач повинен звернутися до місцевих органів влади.

7. ГАРАНТІЯ ТА ПІДТРИМКА

Цей продукт має 2-річну гарантію з дати покупки, якщо рахунок-фактура покупки зберігається та надсилається, продукт знаходиться в ідеальному фізичному стані та використовується належним чином, як зазначено в цій інструкції з експлуатації.
Гарантія не покриває:
Якщо виріб використовувався понад його можливості чи корисність, неправильно поводився, вдарявся, піддавався впливу вологи, був занурений у будь-яку рідину чи корозійну речовину, а також будь-яка інша несправність, яку можна віднести до споживача.
Якщо продукт був розібраний, модифікований або відремонтований особами, не уповноваженими офіційною компанією Cecotec SAT.
Якщо інцидент був спричинений звичайним зносом деталей внаслідок використання.
Гарантійне обслуговування поширюється на всі виробничі дефекти протягом 2 років відповідно до чинного законодавства, за винятком витратних частин. У разі неправильного використання користувачем гарантійна служба не несе відповідальності за ремонт.

Якщо будь-яким випадком ви виявите інцидент із продуктом або у вас виникнуть запитання, зверніться до офіційної служби технічної підтримки Cecotec за номером телефону +34 96 321 07 28.
Grupo Cecotec Innovaciones S.L. C/de la Pinadeta s/n, 46930 Quart de Poblet, Валенсія, Іспанія

1. ДЕТАЛИ И КОМПОНЕНТЫ

Рис. 1.
Рис. 1.1.

1. Чехол
2. Селектор термостата
3. Индикатор
4. Селектор таймера
5. Ручка
6. Нагревательные элементы
7. Сетка
8. Противень
9. Ручка лотка

Рис. 1.2.
Лоток для сбора крошек

2. ПЕРЕД ИСПОЛЬЗОВАНИЕМ

Извлеките изделие из коробки.
Снимите весь упаковочный материал.
Снимите решетку и деко.
Очистите решетки и всю посуду водой с мылом.
Высушите все аксессуары и поместите в духовку.
Запустите устройство без еды и выберите максимальную температуру примерно на 15 минут, чтобы удалить остатки производства.
Предупреждение: Вы должны следовать следующим инструкциям по каждому аксессуару в зависимости от блюда, которое вы собираетесь готовить.
Противень и решетка
Поднос для еды
Для приготовления жареной курицы, стейков, гратена, печенья и почти всей другой выпечки.
Для жарки мяса, птицы, рыбы и других продуктов.

Как пользоваться ручкой лотка
Рис. 2.

Решетка

Используется для приготовления печеного картофеля и сухих продуктов.
Для жарки, запекания и общего приготовления в кастрюлях и кастрюлях.

Лоток для сбора крошек: для сбора крошек и других готовящихся частиц пищи. Легкое снятие для удобной очистки.
Примечание: соблюдайте осторожность, удаляя горячие жидкости.
Противень
Вы можете разместить противень на 2 разных уровнях, в зависимости от блюда, которое вы хотите приготовить. Например, при приготовлении запеченных макарон, если вы хотите, чтобы верх был более запеченным, используйте верхний уровень.
Перед первым использованием этого продукта
Разогрейте пустую духовку.
Вставьте противень и решетку.
Нажмите 230•C на регуляторе температуры и нагревайте пустую духовку примерно 10 минут.
Примечание: сначала может быть запах дыма и гари, однако это не является неисправностью.
ВНИМАНИЕ:
Максимальный вес, выдерживаемый печью, составляет 2,5 кг.
Размещая еду в духовке, размещайте ее равномерно, не сосредотачивая на одной стороне.

3. ЭКСПЛУАТАЦИЯ

Контроль температуры

Рис. 3.

Отрегулируйте регулятор температуры, поворачивая его по часовой стрелке, чтобы выбрать соответствующую температуру в зависимости от готовящегося блюда.

Вы можете проверить, включена печка или нет, посмотрев на передний индикатор.

Рис. 4.

Настройте таймер, поворачивая на число, указывающее время приготовления (в минутах) в зависимости от готовящегося блюда. Максимум 60 минут.
Отрегулируйте таймер, поворачивая его по часовой стрелке. После окончания выбранного времени печь автоматически выключится и раздастся вызов. Если вы установите таймер менее 5 минут, поверните его, чтобы выбрать более 6 минут, а затем вернитесь к выбранному времени.
Во время приготовления духовку можно выключить вручную, повернув таймер против часовой стрелки в положение «ВЫКЛ».
Для проверки или извлечения пищи используйте ручку.
Когда процесс приготовления будет завершен, раздастся сигнал об окончании приготовления, и переключатель таймера вернется в положение выключено.
Полностью откройте дверцу и немедленно извлеките продукты, чтобы предотвратить сжигание остатками тепла.
Предупреждение: будьте осторожны во время работы со свежей приготовленной едой, дверцы и решетки могут быть очень горячими.
Предупреждение
Всегда используйте ручку лотка при вставке или извлечении лотка. Прикоснувшись к нему, вы можете получить серьезные ожоги.
Когда горячий прибор, не наносите воду на стекло. Это может привести к его поломке.

Отсоединяя кабель, всегда держитесь за саму вилку. Никогда не тяните за кабель, это может привести к разрыву внутренних проводов.
Не размещайте изделие вблизи газовой горелки или другого источника высокой температуры, не направляйте на него электрический вентилятор и т.д. Это может препятствовать правильному контролю температуры.
Не мочите шнур питания и не держите изделие мокрыми руками.
Всегда отсоединяйте шнур после каждого использования или каждый раз, когда оставляете прибор без присмотра, так как повреждение, когда шнур подключен к розетке, может привести к возгоранию.
Во время приготовления блюд, которые могут брызгать маслом, например, жареной курицы, рекомендуется положить два алюминиевых листа на противень, чтобы избежать брызг. Положите их на противень, таким образом масло попадет на щель между обоими листьями.
Если вы поставите печь слишком близко к стене, она может сгореть или запачкать стену.
Убедитесь, что шторы не прикасаются к корпусу прибора. Не кладите ничего между дном корпуса и поверхностью, на которой он установлен. В противном случае он может сгореть.
Не кладите никаких предметов на духовку во время работы, поскольку тепло может привести к деформации, поломке и т.д.
Поставляемые в бутылках или банках продукты нельзя разогревать непосредственно в духовке, поскольку они могут разбиться и вызвать ожоги.
Будьте осторожны, чтобы не обжечься во время использования или сразу после использования.
При использовании металлические части и стекло дверцы чрезвычайно нагреваются. Старайтесь не прикасаться к ним, открывая и закрывая дверь.
Электропитание переменного тока должно производиться от правильно установленной розетки. Полностью вставьте вилку в розетку. Если его не полностью подключить, прибор может перегреться.
Не используйте электрическую розетку.
Не подключайте несколько приборов к одной розетке.
Предупреждение: при использовании устройства температура доступной поверхности может быть высокой.

4. ОЧИСТКА И ОБСЛУЖИВАНИЕ

Перед продолжением очистки отсоедините изделие от сети и дайте ему остыть.
Во время очистки мойте внутреннюю и наружную поверхности, противень, решетку и ручку противня мягкой хлопчатобумажной тканью или губкой и нейтральным моющим средством. После этого промойте чистой водой. Не используйте жесткие щетки или что-либо подобное, чтобы не поцарапать внутреннюю поверхность духовки и защитить противень, решетку и ручку противня.
Не используйте токсичные или абразивные чистящие средства, такие как бензин, полировальный порошок или растворитель.
Не используйте мочалки или проволочные щетки для очистки изделия, вы можете его повредить.
Духовой шкаф имеет покрытие Quick-Clean для быстрой очистки. При желании можно очистить внутренние стены влажной тряпкой с мягким моющим средством.
Аксессуары нельзя мыть в посудомоечной машине.

Тщательно высушите все части и поверхности перед подключением изделия к электросети и перед использованием.
Отсоедините изделие от сети, дайте полностью остыть и тщательно очистите его перед хранением.
Сохраняйте его в оригинальной коробке.
Храните в сухом месте. Никогда не наматывайте шнур вокруг самого прибора.

5. ТЕХНИЧЕСКИЕ ХАРАКТЕРИСТИКИ

02224 Bake&Toast 1000 Черная
02225 Bake&Toast 1000 Белая
Мощность: 800 Вт
Напряжение и частота: 220-240 В ~ 50/60 Гц
Сделано в Китае Разработано в Испании

6. УТИЛИЗАЦИЯ ТЕХНИКИ

Европейская Директива 2012/19/EC по отходам электрического и электронного оборудования (WEEE) определяет, что электроприборы нельзя перерабатывать вместе с остальными бытовыми отходами. Эти электроприборы необходимо утилизировать отдельно, чтобы оптимизировать восстановление и переработку материалов и, таким образом, уменьшить их влияние на здоровье человека и окружающую среду.
Символ перечеркнутого мусорного контейнера напоминает вам о вашей обязанности правильно утилизировать этот продукт.
Чтобы получить подробную информацию о наиболее подходящем способе утилизации электрических приборов и/или соответствующих батарей, потребитель должен обратиться в местные органы власти.

7. ГАРАНТИЯ И ПОДДЕРЖКА

Этот продукт имеет 2-летнюю гарантию с даты покупки, если счет-фактура покупки сохраняется и направляется, продукт находится в идеальном физическом состоянии и используется должным образом, как указано в настоящей инструкции по эксплуатации.
Гарантия не покрывает:
Если изделие использовалось сверх его возможностей или полезности, неправильно работало, ударялось, подвергалось воздействию влаги, было погружено в любую жидкость или коррозионное вещество, а также любую другую неисправность, которую можно отнести к потребителю.
Если продукт был разобран, модифицирован или отремонтирован лицами, не уполномоченными официальной компанией Cecotec SAT.
Если инцидент был вызван обычным износом деталей в результате использования.
Гарантийное обслуживание распространяется на все производственные дефекты в течение 2 лет в соответствии с действующим законодательством, за исключением расходных частей. В случае неправильного использования пользователем, гарантийная

служба не несет ответственности за ремонт.
Если вы обнаружите инцидент с продуктом или у вас возникнут вопросы, обратитесь в официальную службу технической поддержки Cecotec по телефону +34 96 321 07 28.
Grupo Cecotec Innovaciones S.L. C/de la Pinadeta s/n, 46930 Quart de Poblet, Валенсия, Испания

1. PARTS AND COMPONENTS

Fig. 1.
Fig. 1.1.

1. Housing
2. Thermostat knob
3. Indicator
4. Timer knob
5. Door handle
6. Heating elements
7. Grid
8. Baking tray
9. Tray handle

Fig. 1.2.
Crumb-collecting tray.

2. BEFORE USE

Take the product out of the box.
Remove all packaging material.
Remove all racks and pans.
Wash the racks and pans in hot soapy water.
Thoroughly dry all accessories and reassemble in the oven.
Operate the device while empty and at maximum temperature for 15 minutes approx. to remove manufacturing rests.
Please note the next indications about each accessory, depending on the type of food to be cooked.
Baking tray and grid
Food tray
To cook roast chicken, Hamburg steak, *au gratin*, sponge cake and almost all other oven-cooked foods.
For broiling and roasting meat, poultry, fish, and other foods.
How to use the tray handle
Fig. 2.
Grid
Ideal for cooking baked potatoes and fry food.
For toasting, baking, and general cooking in casserole dishes and standard pans.

Crumb-collecting tray: For crumb or fallen food particles collection. Pulls out for easy cleaning.
Note: Be careful when removing hot liquids.
Grid support
You can place the tray on 2 different levels, depending on the dish you want to cook.
For instance, when making macaroni *au gratin* and you want to have the top part cooked more, use the top level.
Before using the unit for the first time
Heat the empty oven.
Insert the baking tray and grid.
Set 230 ºC with the temperature knob and heat the oven up while empty for 10 minutes.
Note: There may be some smoke and a burning smell at first, but this is not a malfunction.
Warning:
The weight of the food which is put in the oven cannot be over 2,5 kg.
When placing food inside the oven, spread it evenly and do not concentrate it on one side.

3. OPERATION

Temperature control
Fig. 3.
Set the temperature control by turning clockwise to select the suitable temperature according to the recipe you are going to cook.

You can observe whether the oven is switched on or not by observing the front light indicator.

Fig. 4.
Set the timer by turning the knob to the desired cooking time, in minutes, which will depend on the food to be cooked. Maximum 60 minutes.
Adjust the timer by turning it clockwise. The oven will turn off automatically at the end of the selected time and a the end-of-cooking alarm will ring. When setting the Timer to less than 5 min, turn it past 6 minutes and then take it back to the desired time.
The oven can be turned off manually during cooking by turning the “Timer” anticlockwise to the “OFF” position.
To check or remove food, use the handle.
When the cooking process is completed, the end-of-cooking alarm will ring and the Timer knob will return to the Off position.
Open the door completely and remove the food immediately or the heat remaining in the oven will continue to cook and dry out food.
Warning: Cooked food, metal rack, and door can be very hot, handle with care.
Warnings
Always use the tray handle when inserting or removing the tray. Touching these will cause

severe burns.
When hot, do not apply water to the glass window. It may cause the glass to break.
When unplugging the cord, always take hold of the plug itself. Never pull on the cord. Doing so could break the wires inside the cord.
Do not place the unit close to a gas burner or other source of high temperature or do not direct an electric fan, etc. at the unit during use. Doing so could prevent correct temperature control.
Do not wet the power cord nor handle the unit with wet hands. Always unplug the cord after use, or whenever the unit is to be left unattended. A malfunction while the plug is inserted into the outlet could cause a fire.
When cooking oil-splashing dishes such as roast chicken, it is recommended to put 2 sheets of aluminium foils on a tray in order to diminish oil splashing. Put one on a tray. Then oil will drip to a gap between foils.
If the oven is positioned too close to a wall, the wall will burn or stain. Make sure the curtains, etc. are not in contact with the body. Do not put anything between the bottom of the body and the surface on which it is set. Otherwise, it could burn.
Do not put anything on the oven while using it, the heat could cause deformation, cracking, etc.
Any bottled or tinned food cannot be heated directly as the bottle or tin would break and scald someone.
Be careful not to burn yourself during use or immediately after use. The metal parts and glass window of the door become extremely hot during use.
Be careful not to touch them when opening and closing the door.
AC power must be taken from a properly wired outlet. Insert the plug completely into the socket. If it is not completely plugged, it could become abnormally hot. Do not use an electric light outlet. Never connect multiple plugs to the same outlet.
Warning: The temperature of the accessible surface may be high when the appliance is operating.

4. CLEANING AND MAINTENANCE

Take off the plug and cool down before cleaning.
Clean the inner and outer surface, the baking tray, the grid and the
tray handle with a smooth cotton cloth or a sponge and a neutral cleaning product.
Then wash with clean water. Do not use hard brush or any others to wash, so as not to scrape the interior surface of the oven, and to protect the bake tray, the grid and the handle of the tray.
Do not use toxic and abrasive cleaners such as gasoline, polishing powder or solvent.
Do not use wire scouring pads or brushes to clean the product, they could damage it.
The oven features a Quick-Clean coating. If desired, wipe walls with damp cloth and moistened with mild detergent.
Accessories are not dishwasher safe.

Dry all parts and surfaces thoroughly prior to plugging the oven in and before use.
Unplug the unit, allow it to cool, and clean before storing.
Store it in its box.
Store it in a dry place. Never wrap the cord tightly around the appliance.

5. TECHNICAL SPECIFICATIONS

02224 Bake&Toast 1000 Black
02225 Bake&Toast 1000 White
Power: 800 W
Voltage and frequency: 220-240 V ~ 50/60 Hz
Made in China | Designed in Spain

6. DISPOSAL OF OLD ELECTRICAL APPLIANCES

The European directive 2012/19/EU on Waste Electrical and Electronic Equipment (WEEE), specifies that old household electrical appliances must not be disposed of with the normal unsorted municipal waste. Old appliances must be collected separately, in order to optimise the recovery and recycling of the materials they contain and reduce the impact on human health and the environment.
The crossed out "wheeled bin" symbol on the product reminds you of your obligation to dispose of the appliance correctly.
Consumers must contact their local authorities or retailer for information concerning the correct disposal of old appliances and/or their batteries.

7. TECHNICAL SUPPORT AND WARRANTY

This product is under warranty for 2 years from the date of purchase, as long as the proof of purchase is submitted, the product is in perfect physical condition, and it has been given proper use, as explained in this instruction manual.
The warranty will not cover the following situations:
The product has been used for purposes other than those intended for it, misused, beaten, exposed to moisture, immersed in liquid or corrosive substances, as well as any other fault attributable to the customer.
The product has been disassembled, modified, or repaired by persons, not authorised by the official Technical Support Service of Cecotec.
Faults deriving from the normal wear and tear of its parts, due to use.

The warranty service covers every manufacturing defects of your appliance for 2 years, based on current legislation, except consumable parts. In the event of misuse, the warranty will not apply.

If at any moment you detect any problem with your product or have any doubt, do not hesitate to contact Cecotec Technical Support Service at +34 963 210 728.

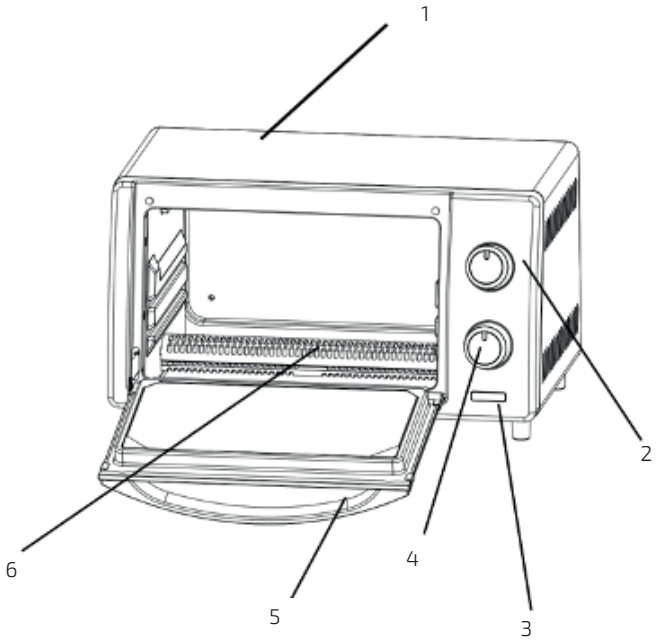

Мал./Рис./Img. 1

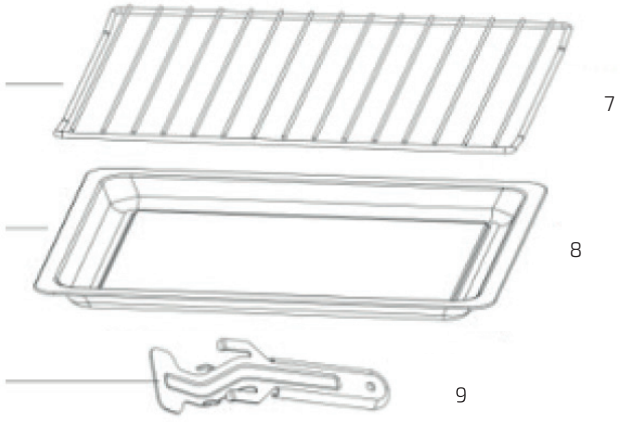

Мал./Рис./Img. 1.1

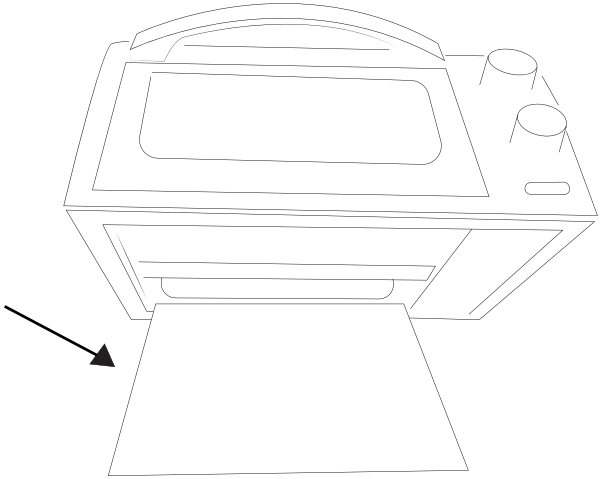

Мал./Рис./Img. 1.2

Мал./Рис./Img. 2

Мал./Рис./Img. 3

Мал./Рис./Img. 4

www.cecotec.es

Grupo Cecotec Innovaciones S. L.
C/de la Pinadeta s/n, 46930
Quart de Poblet, Valencia, Spain

EA01201203